AUGER TORQUE
EARTHMOVING ATTACHMENTS

BROCAS SERIE 4

Longitud: 120 cm
Ancho: 100 mm hasta 900 mm
Acople: 65 mm Redondo
Extensiones: 50-100 cm

Guía de
TUNGSTENO

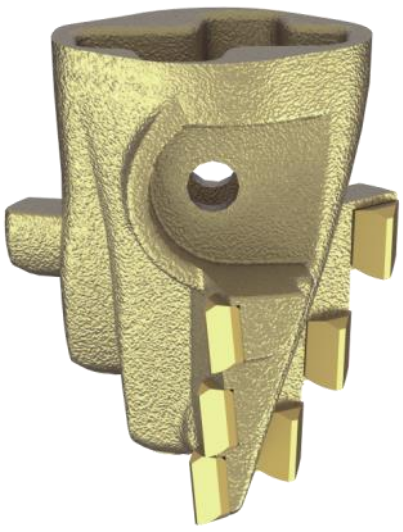

Guía
EXTRA-DIG

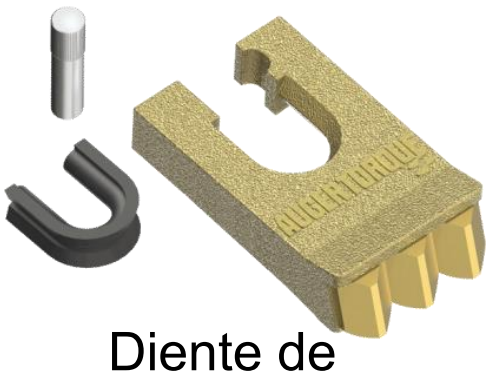

Diente de
TUNGSTENO

SERIE 4
CABEZAL DE TUNGSTENO

SERIE 4
CABEZAL EXTRA-DIG

911 687 368 - info@abilitymaquinaria.com

Ability
Maquinaria y Medio Ambiente
www.abilitymaquinaria.com

AUGER TORQUE
EARTHMOVING ATTACHMENTS

BROCAS SERIE 5

Longitud: 150 cm
Ancho: 150 mm hasta 1.200 mm
Acople: 75 mm Cuadrado
Extensiones: 100-200-300 cm

Guía de
TUNGSTENO

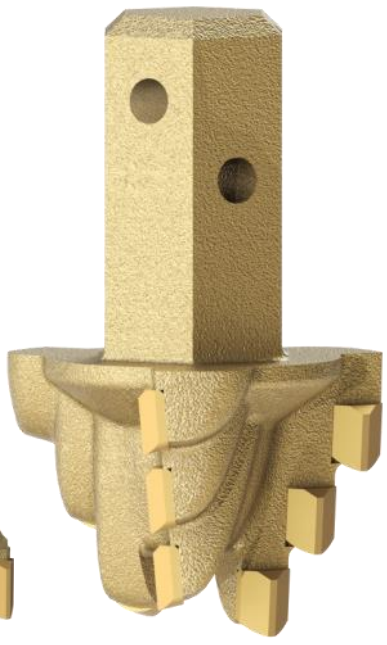

Guía de
ROCA

Guía
HARD ROCK

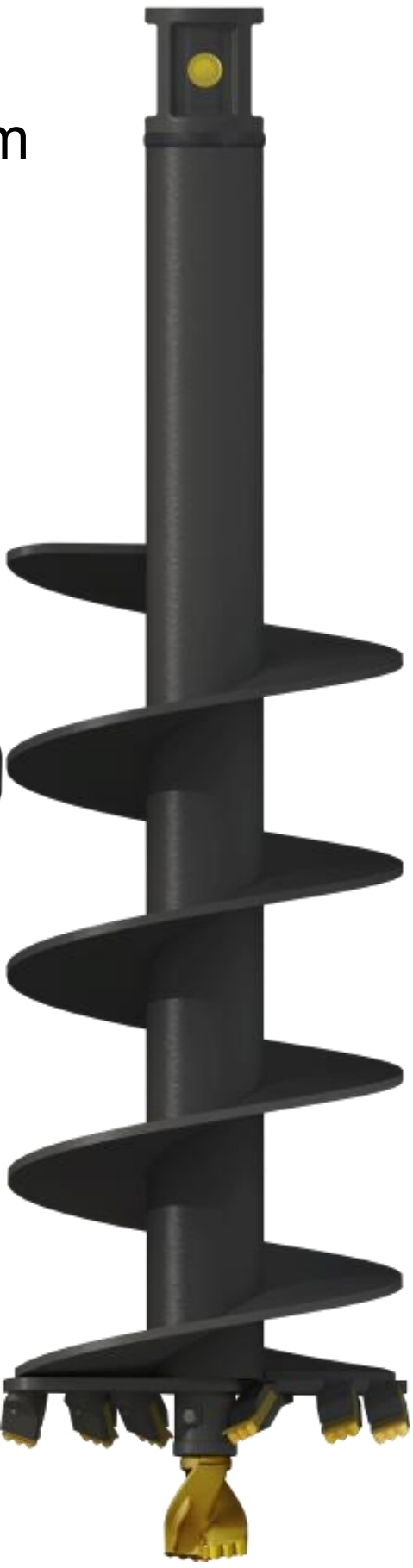

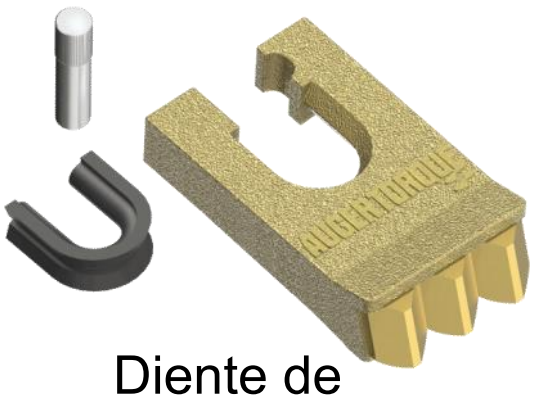

Diente de
TUNGSTENO

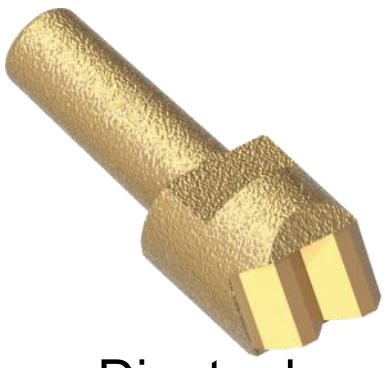

Diente de
ROCA

SERIES 5-6
CABEZAL DE
TUNGSTENO

SERIES 5-6
CABEZAL DE
ROCA

911 687 368 - info@abilitymaquinaria.com

Ability
Maquinaria y Medio Ambiente
www.abilitymaquinaria.com

AUGER TORQUE
EARTHMOVING ATTACHMENTS

BROCAS SERIE 6

Longitud: 188 cm
Ancho: 150 mm hasta 1.500 mm
Acople: 75 mm Cuadrado
Extensiones: 100-200-300 cm

Guía de
TUNGSTENO

Guía de
ROCA

Guía
HARD ROCK

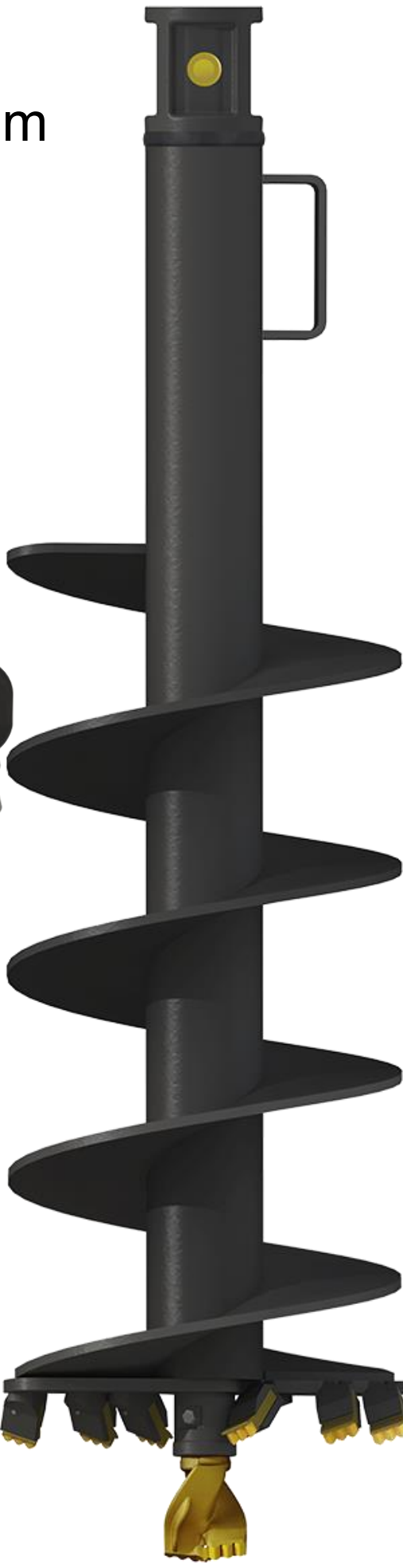

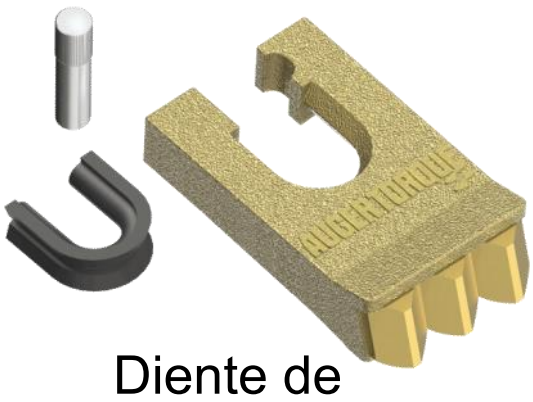

Diente de
TUNGSTENO

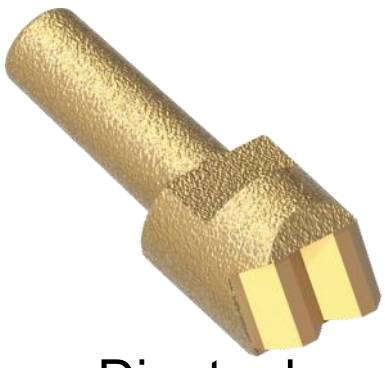

Diente de
ROCA

SHOCK LOCK™

SERIES 5-6
CABEZAL DE
TUNGSTENO

SHOCK LOCK™

SERIES 5-6
CABEZAL DE
ROCA

911 687 368 - info@abilitymaquinaria.com

Ability
Maquinaria y Medio Ambiente
www.abilitymaquinaria.com

AUGERTORQUE
EARTHMOVING ATTACHMENTS

BROCAS SERIE PA

Longitud: 238 cm - 338 cm
Ancho: 300 mm hasta 2.500 mm
Acople: 110 mm Cuadrado

Diente y Soporte de **ROCA**

Guía y Soporte de **ROCA**

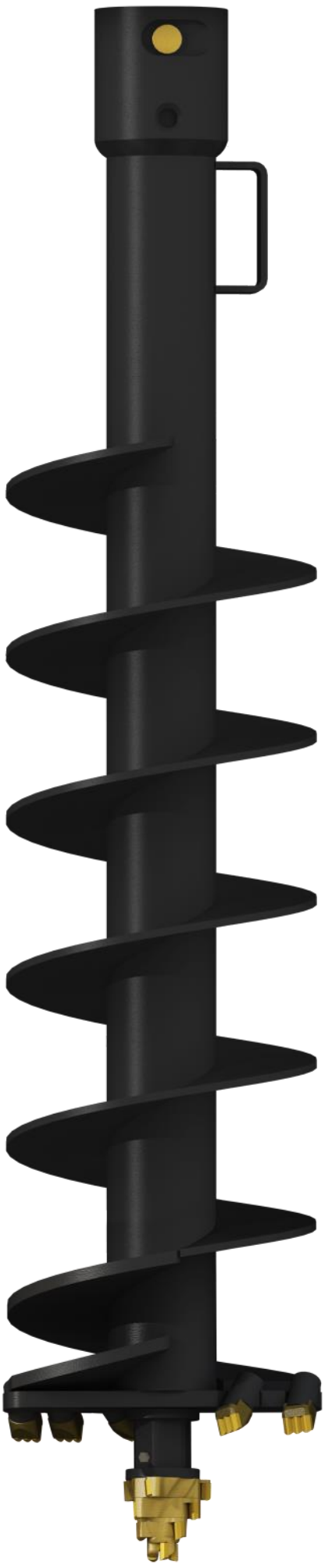

SERIE PA CABEZAL DE ROCA

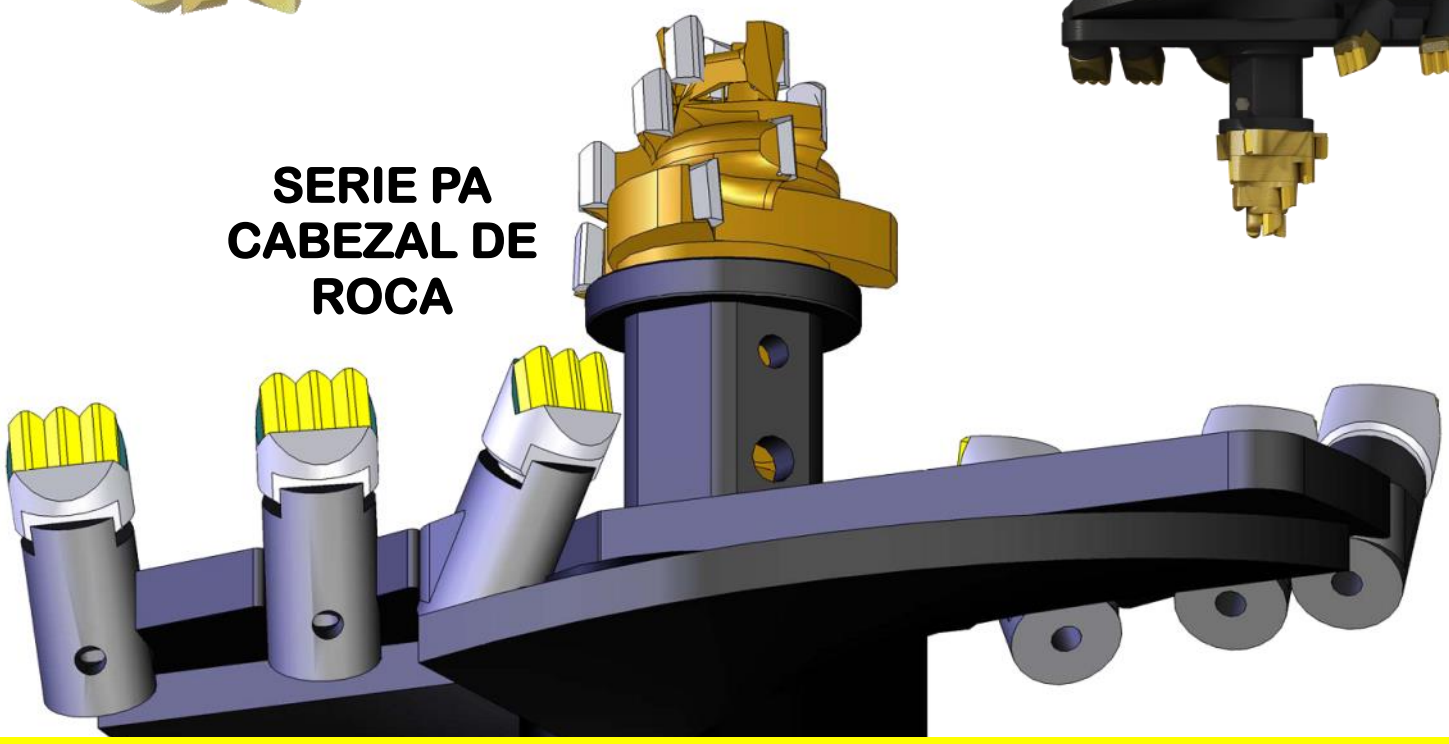

911 687 368 - info@abilitymaquinaria.com

Ability
Maquinaria y Medio Ambiente
www.abilitymaquinaria.com

AUGER TORQUE
EARTHMOVING ATTACHMENTS

BROCAS HARD ROCK

Longitud: 238 cm
Ancho: 300 mm hasta 2.500 mm
Acople: 75-110 mm Cuadrado
Extensiones: 100-200-300 cm

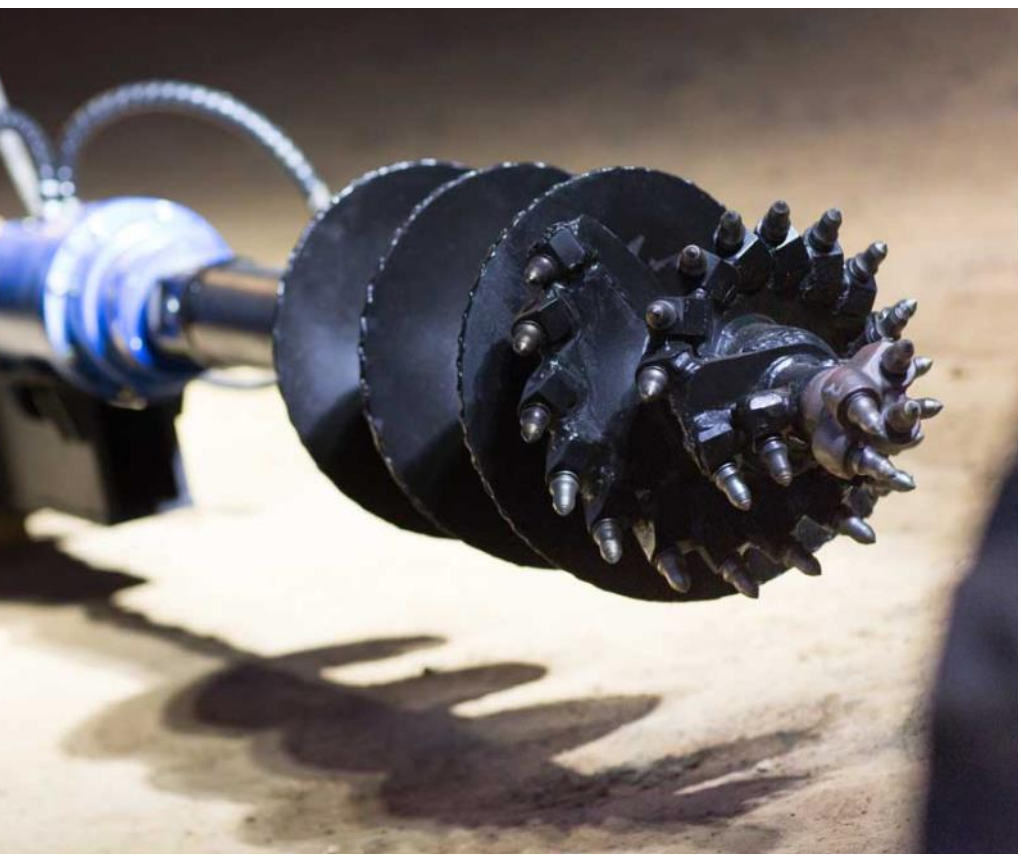

Corte en Espiral
Para roca dura y condiciones abrasivas

Pica y Soporte

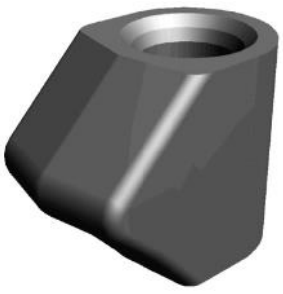

Guía y Soporte

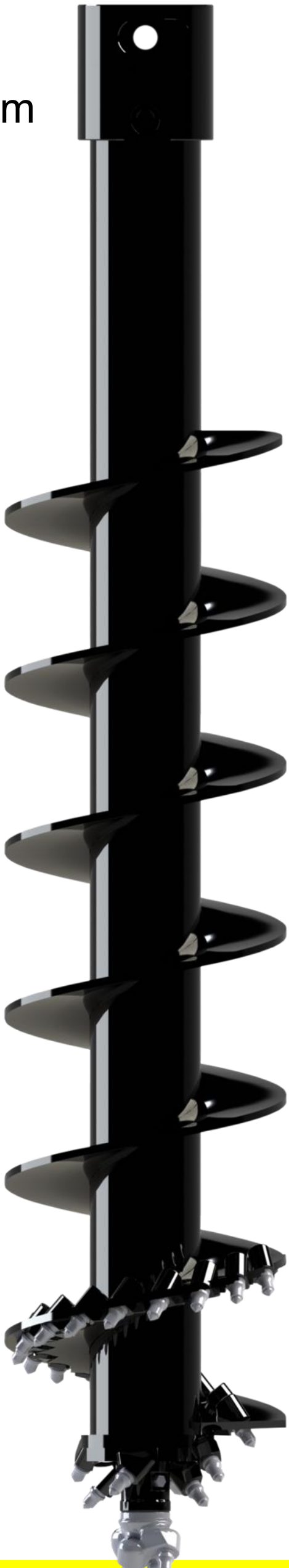

911 687 368 - info@abilitymaquinaria.com

Ability
Maquinaria y Medio Ambiente
www.abilitymaquinaria.com

AUGER TORQUE
EARTHMOVING ATTACHMENTS

BROCAS SERIE 4 - DESGASTE

Guía de
TUNGSTENO

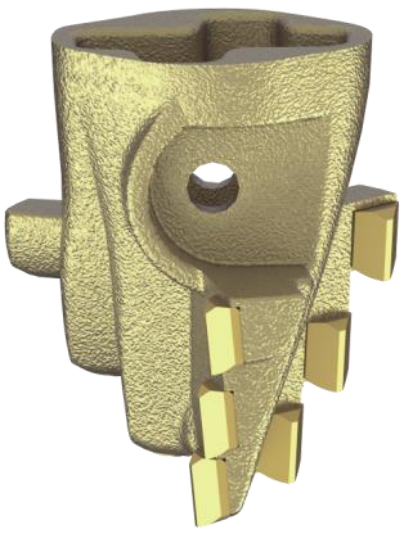

Guía
EXTRA-DIG

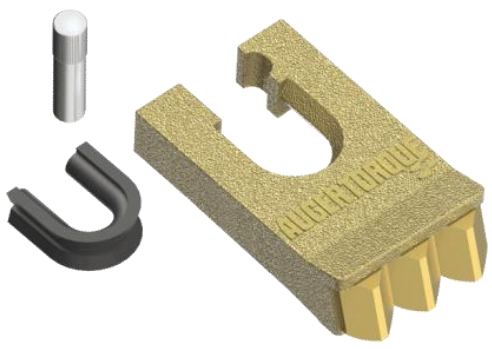

Diente de
TUNGSTENO

Soporte de
la Guía

Soporte del
Diente

Pasador
+ Clip

SERIE 4
CABEZAL DE
TUNGSTENO

SERIE 4
CABEZAL
EXTRA-DIG

911 687 368 - info@abilitymaquinaria.com

Ability
Maquinaria y Medio Ambiente
www.abilitymaquinaria.com

AUGER TORQUE
EARTHMOVING ATTACHMENTS

BROCAS SERIES 5 Y 6
DESGASTE

Guía de
TUNGSTENO

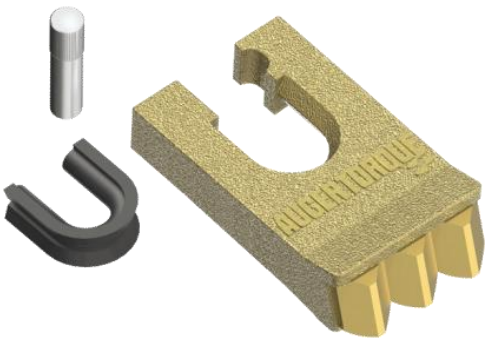

Diente de
TUNGSTENO

Soporte Diente de
TUNGSTENO

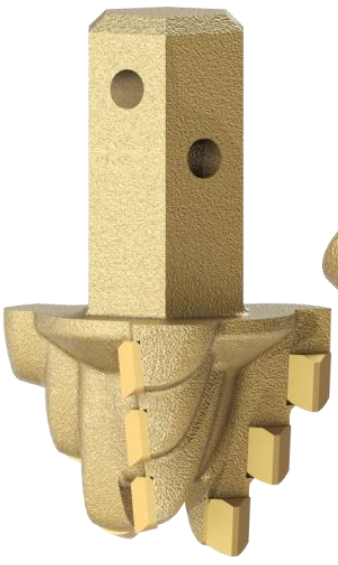

Guía de
ROCA

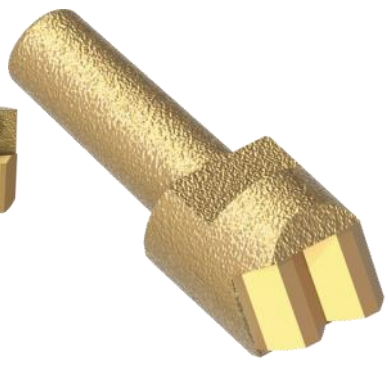

Diente de
ROCA

Guía
HARD ROCK

Diente
HARD ROCK

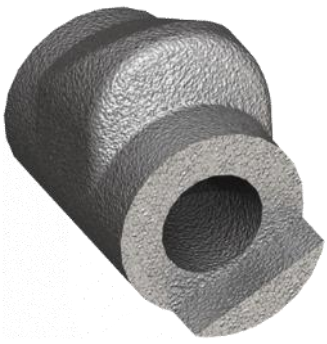

Soporte Diente
ROCA

Soporte de
la Guía

Pasador
+ Clip

SERIES 5-6
CABEZAL DE
TUNGSTENO

SERIES 5-6
CABEZAL DE
ROCA

911 687 368 - info@abilitymaquinaria.com

Ability
Maquinaria y Medio Ambiente
www.abilitymaquinaria.com

AUGERTORQUE
EARTHMOVING ATTACHMENTS

INSTRUCCIONES DE CAMBIO DE DIENTES

Antes de empezar asegúrese de usar equipo de protección completo

Compruebe que la broca esté asegurada antes de cambiar el diente

Herramientas requeridas
- Punzón de 5 mm
- Martillo de cobre

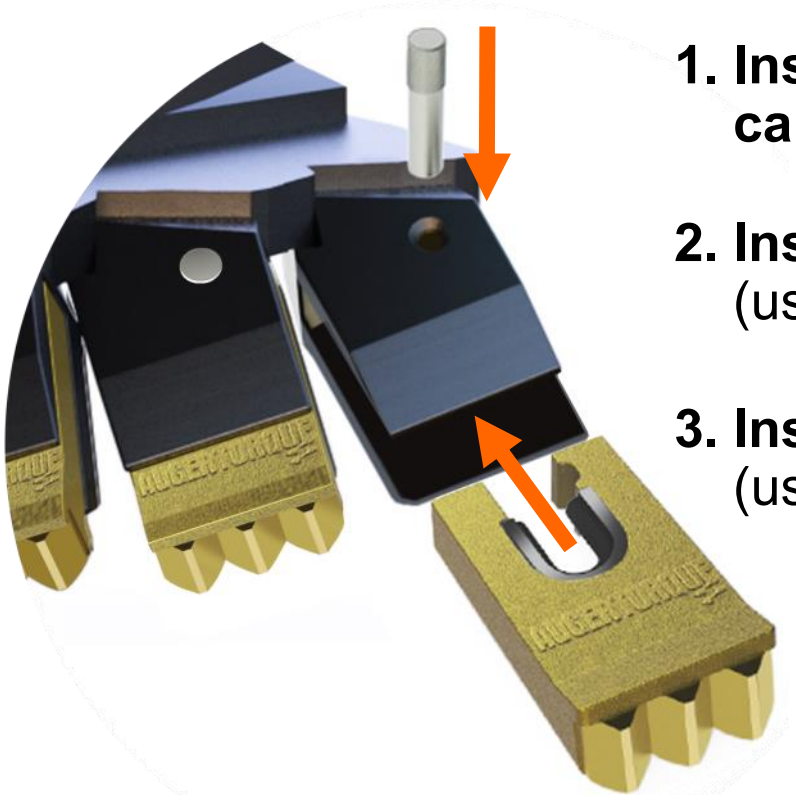

1. **Inserte la tira de caucho en el diente**
2. **Inserte el diente en el soporte** (use el martillo de cobre)
3. **Inserte el pasador estriado** (use el punzón y el martillo)

La extracción es el mismo proceso en orden inverso

NOTA: Si no tiene un martillo de cobre interponga una tabla de madera entre el diente y el martillo

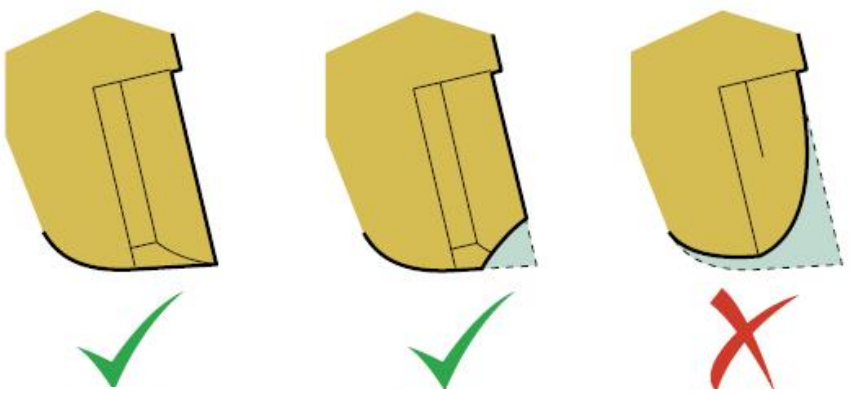

NUEVO **CORRECTO** **CAMBIAR**

NOTA: Para sustituir la guía desatornille la antigua y atornille la nueva en su lugar

911 687 368 - info@abilitymaquinaria.com

Ability
Maquinaria y Medio Ambiente
www.abilitymaquinaria.com

AUGERTORQUE
EARTHMOVING ATTACHMENTS

USO DE LA BROCA DESTOCONADORA

CUCHILLAS DE CORTE

La guía central se introduce girando en la superficie superior del tocón permitiendo que las cuchillas contacten con un corte horizontal limpio.

Si las cuchillas no pueden cortar mueva la broca hacia delante y hacia atrás ligeramente (**máx. 6º**) hasta que las cuchillas empiecen a cortar, a continuación vuelva la broca a la posición vertical.

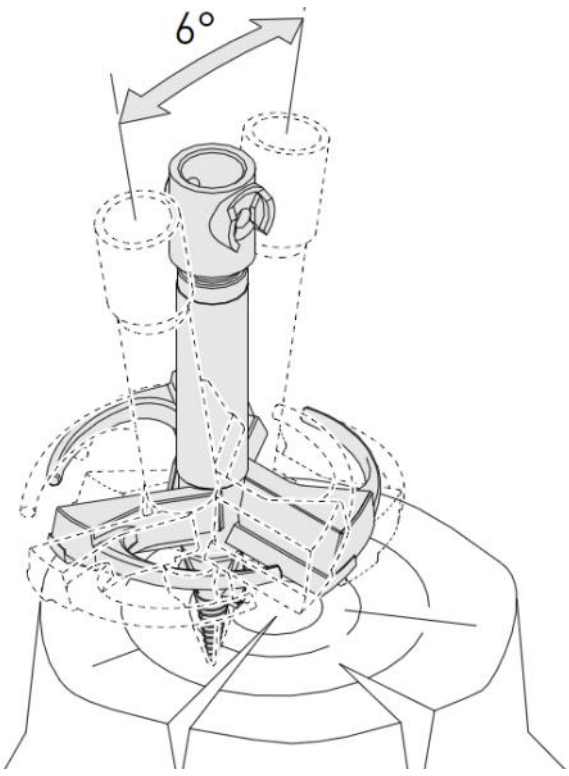

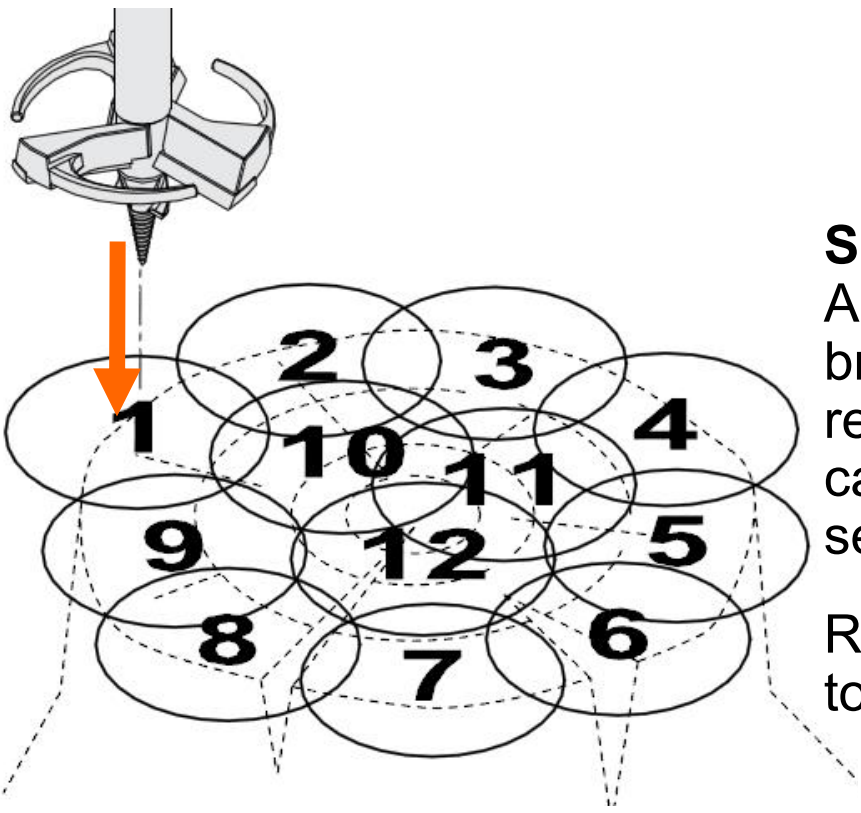

SECUENCIA DE CORTE

Al triturar tocones grandes la broca destoconadora puede reposicionarse para solapar cada agujero en la secuencia que se muestra.

Repetir hasta que todo el tocón es eliminado.

MANTENIMIENTO

Cuando las cuchillas se desgasten puede extraerlas retirando los tornillos desde la parte inferior de los brazos.

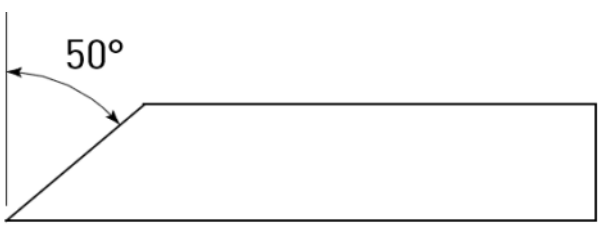

Para afilar la cuchilla use una amoladora de banco, equipado con una muela “verde” de carburo de silicio, asegurando que el ángulo del filo se mantiene a 50 grados.

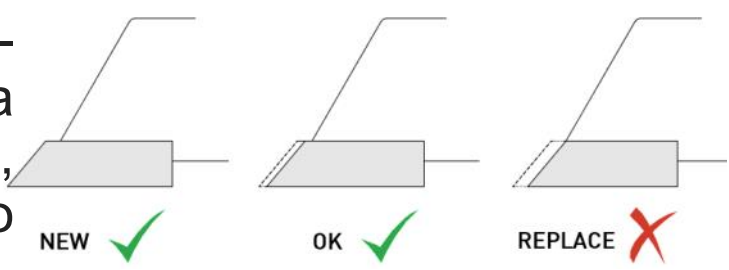

NOTA: Para sustituir la guía desatornille la antigua y atornille la nueva en su lugar

911 687 368 - info@abilitymaquinaria.com

Ability
Maquinaria y Medio Ambiente
www.abilitymaquinaria.com

AUGERTORQUE
EARTHMOVING ATTACHMENTS

CUBOS DE ACOPLE DE BROCA

SERIE 4
65 mm redondo

SERIE 5
75 mm cuadrado

SERIE 6
75 mm cuadrado

SERIE PA
110 mm cuadrado

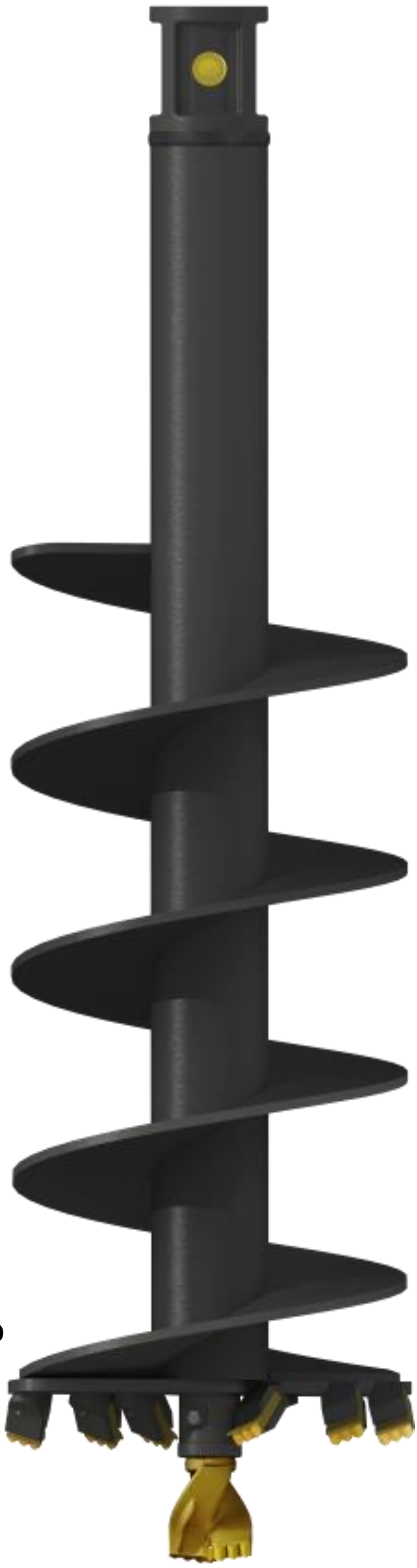

911 687 368 - info@abilitymaquinaria.com

Ability
Maquinaria y Medio Ambiente
www.abilitymaquinaria.com

AUGER TORQUE
EARTHMOVING ATTACHMENTS

ADAPTADORES DE BROCA

Adaptador Serie 4
Brocas Serie 5 y 6
- 65 mm redondo Hembra
- 75 mm cuadrado Macho

Adaptador Serie 5
Brocas Serie 4
- 75 mm cuadrado Hembra
- 65 mm redondo Macho

Adaptador Avant
Brocas Serie 4
- 57 mm cuadrado Hembra
- 65 mm redondo Macho

Adaptador Hexagonal
Brocas Serie 4
- 2" / 50 mm Hex. Hembra
- 65 mm redondo Macho

NOTA: Consulte las opciones de acople de broca para montarlas en ahoyadores de otros fabricantes

Pasador + Clip
SERIE 4

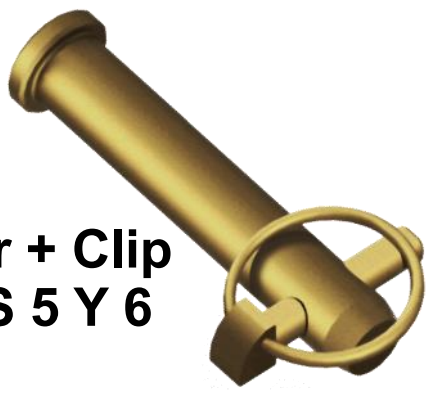

Pasador + Clip
SERIES 5 Y 6

911 687 368 - info@abilitymaquinaria.com

Ability
Maquinaria y Medio Ambiente
www.abilitymaquinaria.com

AUGER TORQUE
EARTHMOVING ATTACHMENTS

ENGANCHES AHOYADORA MINI EXCAVADORA - RETRO

DE DOS BULONES CON SOPORTE

BASE PARA SOLDAR
Compatible con todos los modelos de enganche rápido

ENGANCHE DE UN BULON

911 687 368 - info@abilitymaquinaria.com

Ability
Maquinaria y Medio Ambiente
www.abilitymaquinaria.com

AUGER TORQUE
EARTHMOVING ATTACHMENTS

ENGANCHES AHOYADORA
KIT DE FIJACION

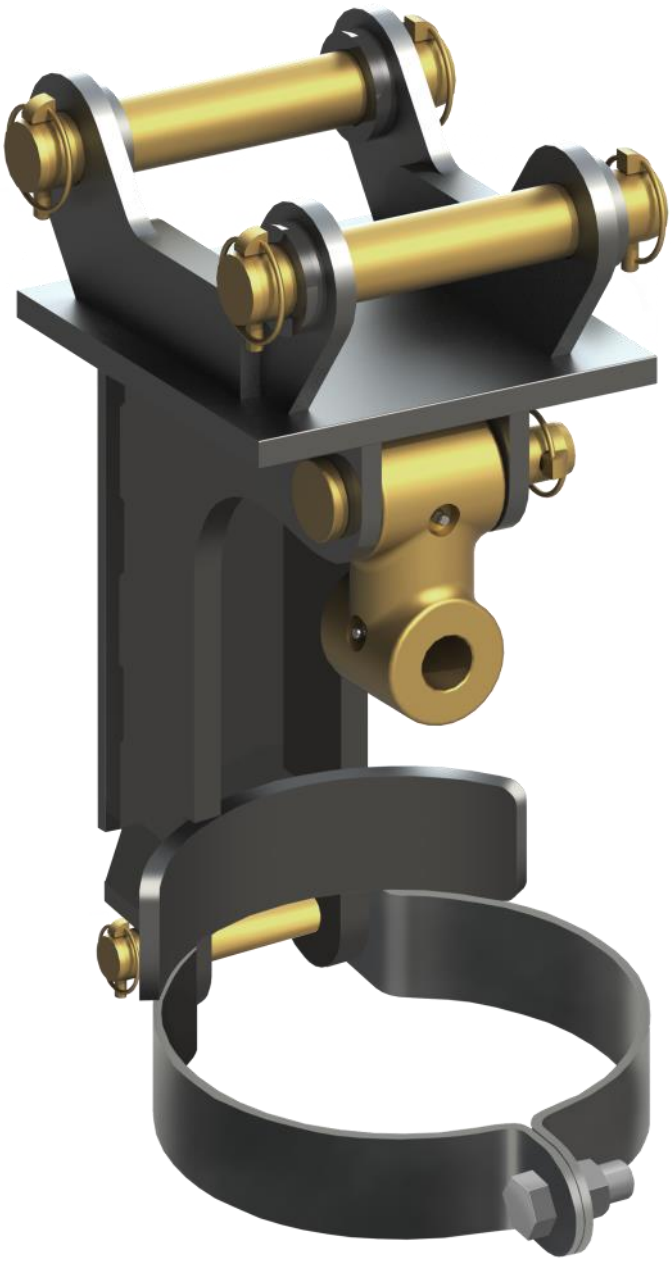

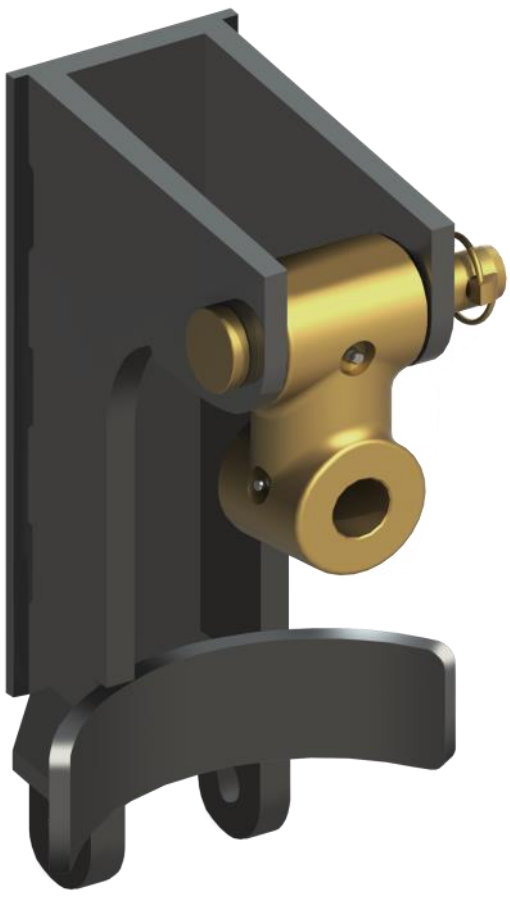

KIT DE FIJACION PARA RAJADOR Y DESTOCONADORA
Compatible con los enganches de dos bulones
Disponible desde el X2500 hasta el 8000MAX

911 687 368 - info@abilitymaquinaria.com

Ability
Maquinaria y Medio Ambiente
www.abilitymaquinaria.com

AUGERTORQUE
EARTHMOVING ATTACHMENTS

ENGANCHES AHOYADORA
BLOQUE DE ARTICULACION

BLOQUE DE ARTICULACION
+ BULON DEL AHOYADOR
- **Para bulón de 30 mm**
- **Desde X1500 hasta 8000MAX**

BLOQUE DE ARTICULACION
+ BULON DEL AHOYADOR
- **Para bulón de 45 mm**
- **Desde 12000MAX hasta 25000MAX**
- **Para fijar con tornillos y tuercas M10**

BLOQUE DE ARTICULACION
+ BULON DEL AHOYADOR
- **Para bulón de 60 mm**
- **Desde 35000MAX hasta 65000MAX**
- **Para fijar con tornillos y tuercas M10**

911 687 368 - info@abilitymaquinaria.com

Ability
Maquinaria y Medio Ambiente
www.abilitymaquinaria.com

AUGER TORQUE
EARTHMOVING ATTACHMENTS

ENGANCHES AHOYADORA MINICARGADORAS

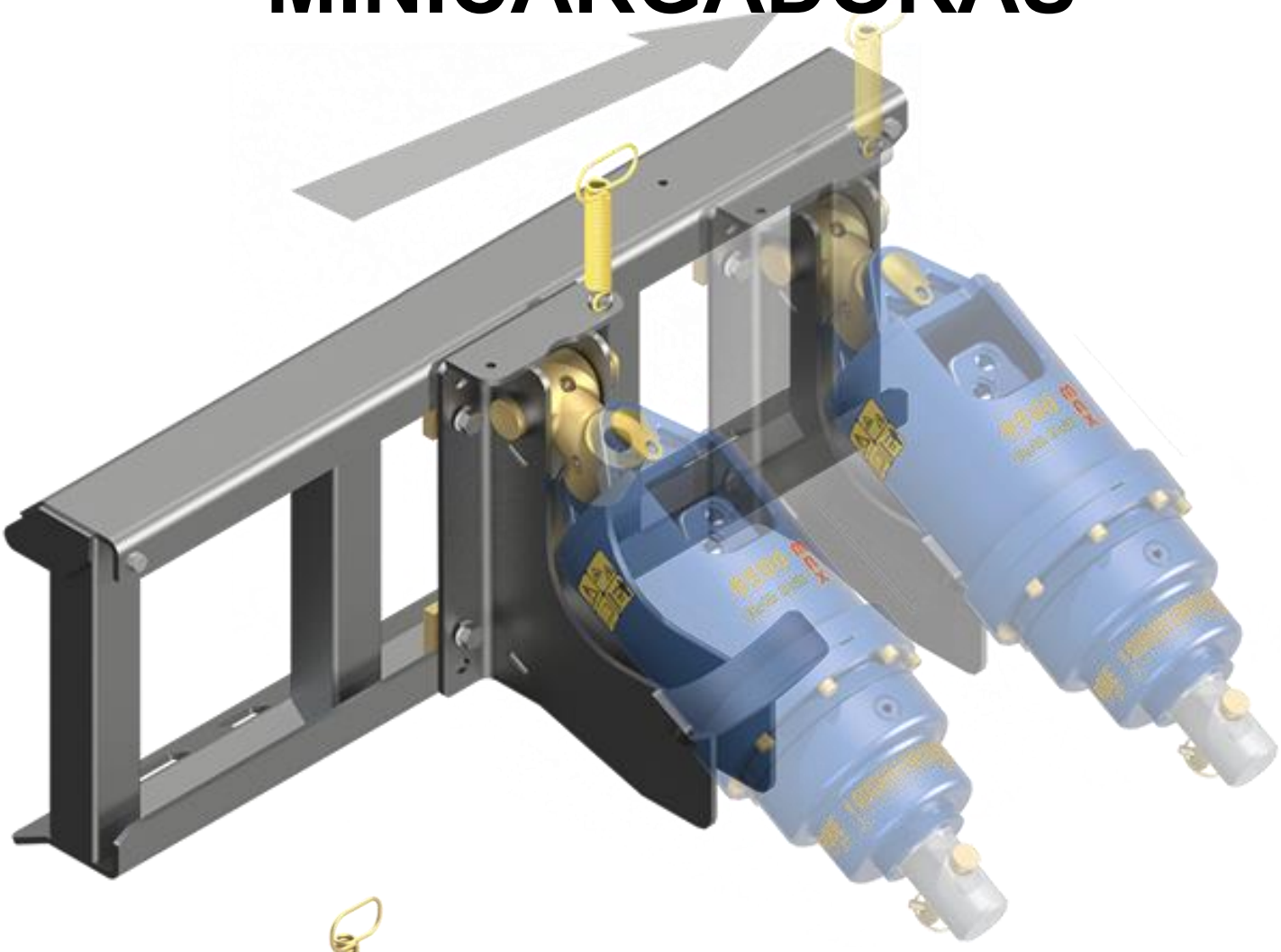

UNIVERSAL MINICARGADORA DESLIZANTE

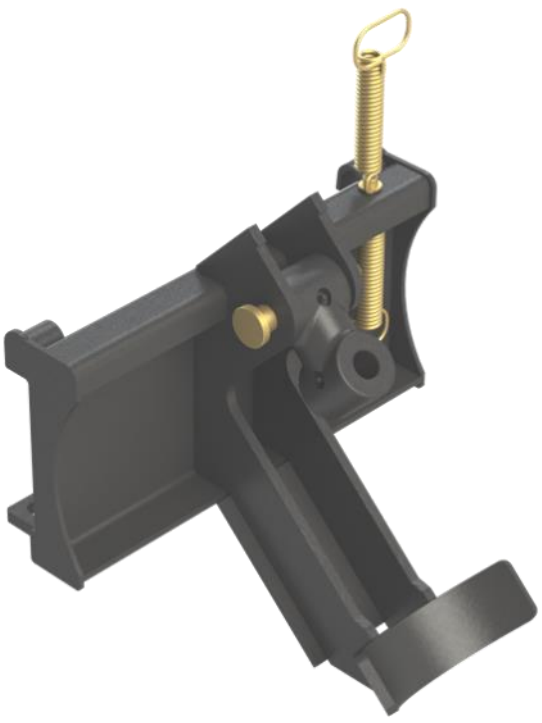

MINICARGADORA COMPACTA
Avant - Multione - Ditch Witch
Dingo - Vermeer - Etc.

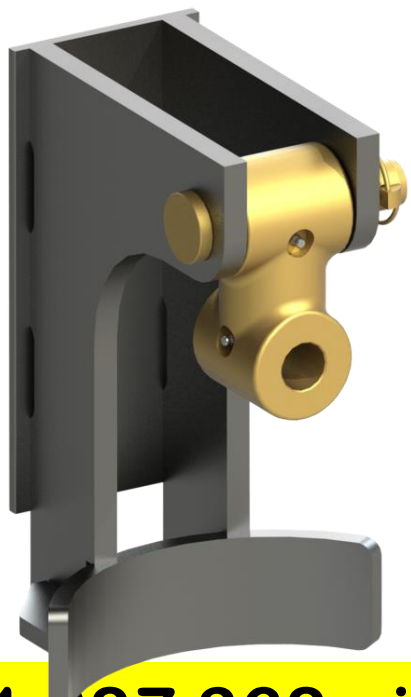

BASE PARA SOLDAR
Compatible con tableros de enganche de pala de tractor, telescópica, etc.

911 687 368 - info@abilitymaquinaria.com

Ability
Maquinaria y Medio Ambiente
www.abilitymaquinaria.com

AUGERTORQUE
EARTHMOVING ATTACHMENTS

AHOYADORAS PARA MINICARGADORAS DE CAUDAL ESTÁNDAR

MODELOS	3500MAX	4500MAX
Minicargadoras	Hasta 65 cv	Hasta 80 cv
Diámetro	244 mm	
Altura	665 mm	
Eje de salida	65 mm Redondo	
Peso	73 kg	75 kg
Presión (bar)	80 - 240	80 - 240
Par (Nm)	1.205-3.614	1.500-4.499
Caudal - lpm	40 - 85	50 - 95
RPM - Min-Max	42- 90	43 - 81
Mangueras	1/2” BSP	1/2” BSP
Brocas	Serie 4	
Longitud - m	1,2 m	
Diámetro - mm	100-750	100-900
Extensiones-m	0,5 - 1 m	

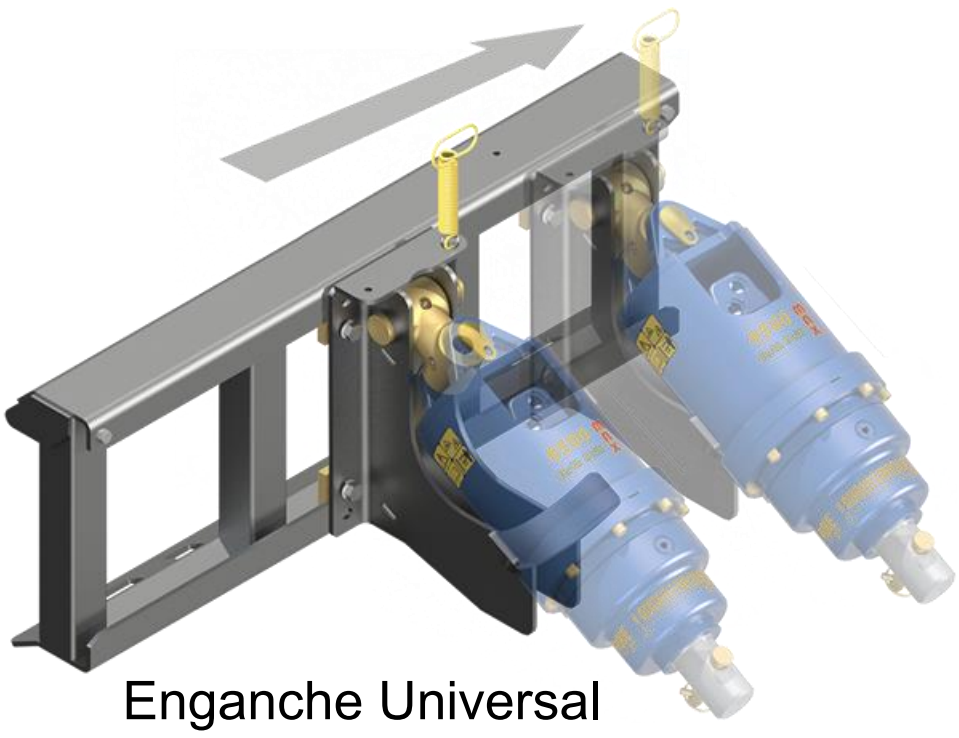

Enganche Universal Deslizante

Enganche Multione - Avant - Dingo - etc.

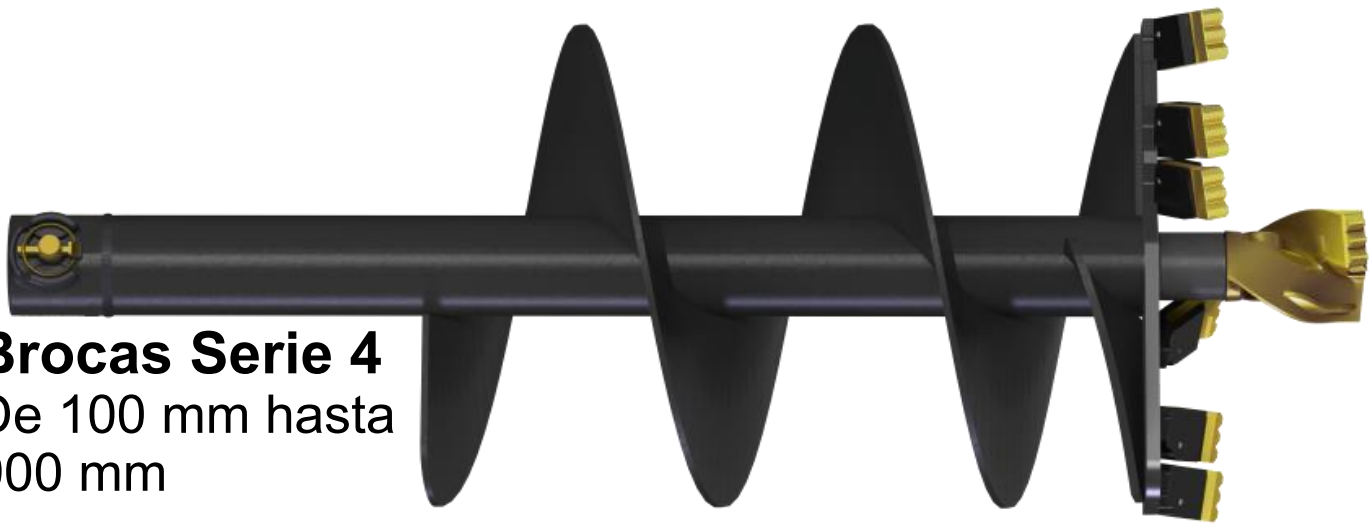

Brocas Serie 4
De 100 mm hasta 900 mm

911 687 368 - info@abilitymaquinaria.com

Ability
Maquinaria y Medio Ambiente
www.abilitymaquinaria.com

AUGERTORQUE
EARTHMOVING ATTACHMENTS

AHOYADORAS PARA MINICARGADORAS DE ALTO CAUDAL

MODELOS	5500MAX	8000MAX
Minicargadoras	Máx 115 lpm	Máx 150 lpm
Diámetro	269 mm	
Altura	780 mm	
Eje de salida	75 mm Cuadrado	
Peso	108 kg	116 kg
Presión (bar)	80 - 260	80 - 240
Par (Nm)	1.685-5.477	2.717-8.152
Caudal - lpm	40 - 115	70 - 150
RPM - Min-Max	27 - 78	33 - 70
Mangueras	1/2” BSP	3/4” BSP
Brocas	Serie 5	
Longitud - m	1,5	
Diámetro - mm	150 - 750	150 - 1.200
Extensiones-m	1 - 2	

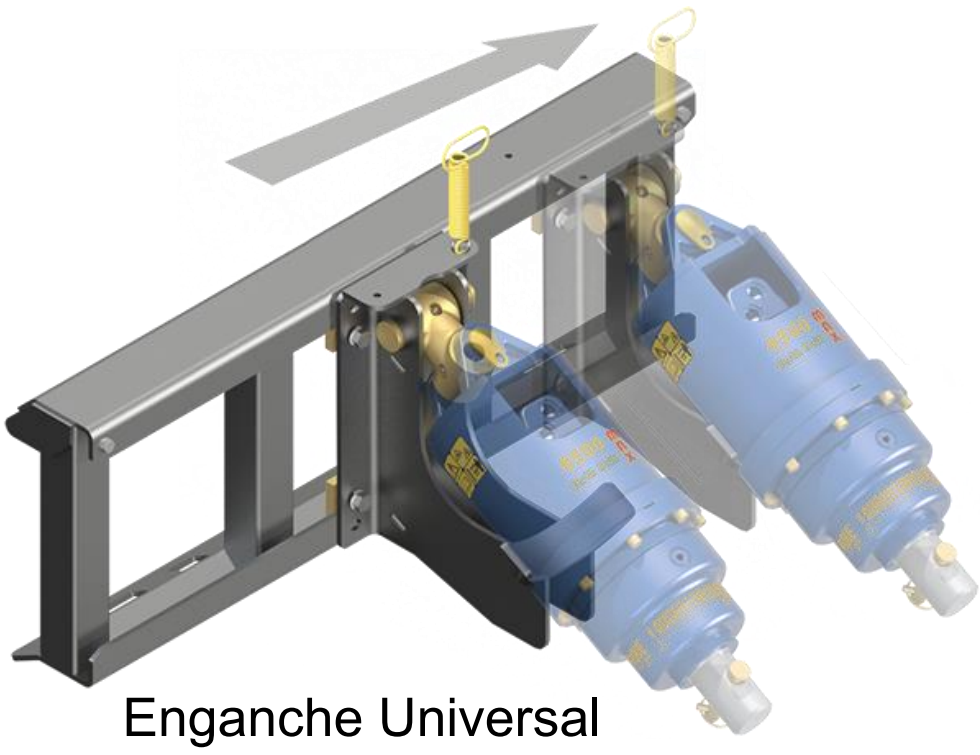

Enganche Universal Deslizante

Enganche Multione - Avant - Dingo - etc.

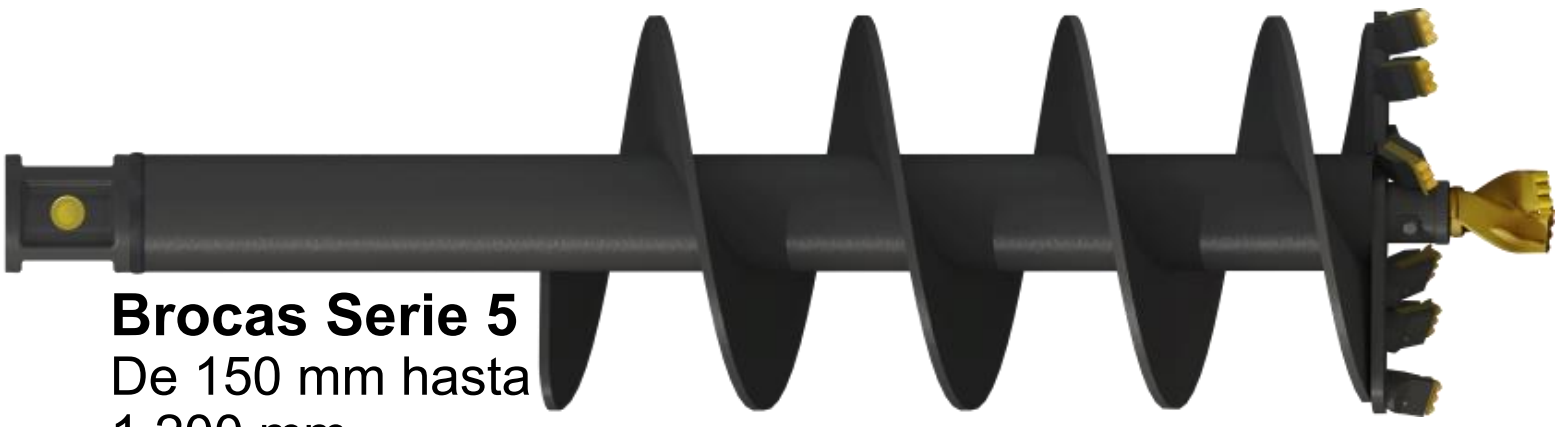

Brocas Serie 5
De 150 mm hasta 1.200 mm

911 687 368 - info@abilitymaquinaria.com

Ability
Maquinaria y Medio Ambiente
www.abilitymaquinaria.com

AUGERTORQUE
EARTHMOVING ATTACHMENTS

AHOYADORAS PARA MINIEXCAVADORAS DE 1 A 3 TONELADAS

MODELOS	X1500	X2000	X2500
Excavadoras	1 a 2 T	1 a 3 T	1,5 a 3 T
Diámetro	200 mm	200 mm	200 mm
Altura	585 mm	585 mm	585 mm
Eje de salida	65 mm Redondo		
Peso	46 kgr	47 kgr	48 kgr
Presión (bar)	70 - 205	70 - 240	70 - 240
Par (Nm)	511 - 1.496	639-2.190	830-2.847
Caudal - lpm	20 - 45	25 - 57	27 - 65
RPM - Min-Max	44 - 98	43 - 99	36 - 87
Mangueras	1/2" BSP	1/2” BSP	1/2” BSP
Brocas	Serie 4		
Longitud - m	1,2 m		
Diámetro - mm	100-400	100-450	100-500
Extensiones-m	0,5 - 1 m		

Enganche de 2 bulones con soporte

Base del enganche de 2 bulones

Enganche de 1 bulón

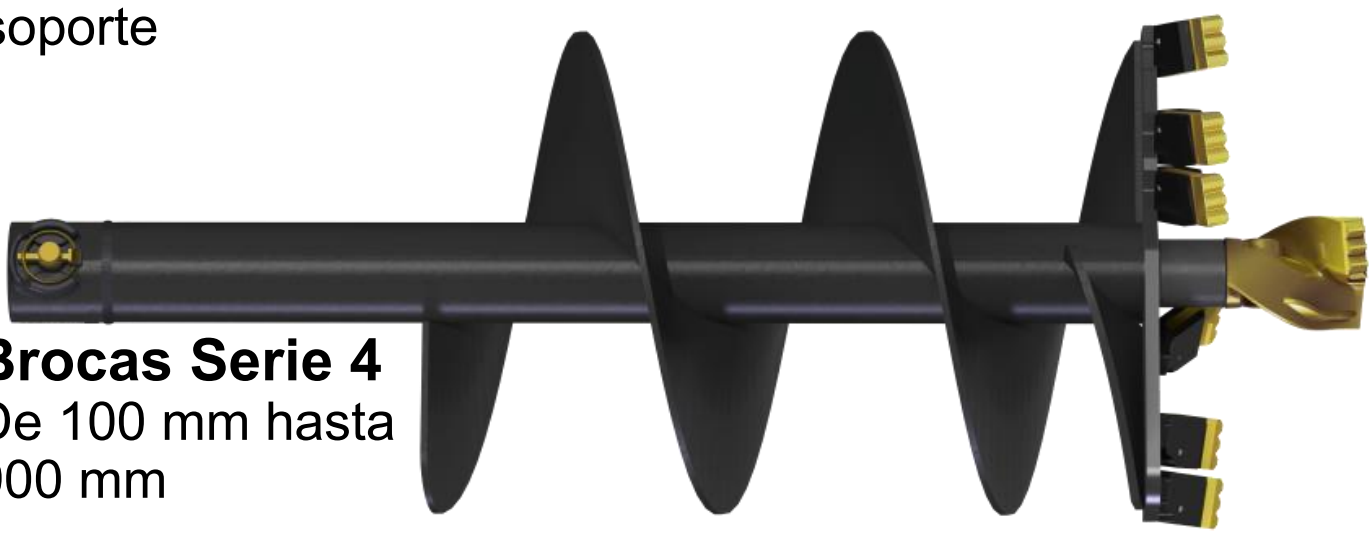

Brocas Serie 4
De 100 mm hasta 900 mm

911 687 368 - info@abilitymaquinaria.com

Ability
Maquinaria y Medio Ambiente
www.abilitymaquinaria.com

AUGERTORQUE
EARTHMOVING ATTACHMENTS

AHOYADORAS PARA MINIEXCAVADORAS DE 2 A 5 TONELADAS

MODELOS	3500MAX	4500MAX
Excavadoras	2,5 a 4,5 T	3 a 5 T
Diámetro	244 mm	
Altura	665 mm	
Eje de salida	65 mm Redondo	
Peso	73 kg	75 kg
Presión (bar)	80 - 240	80 - 240
Par (Nm)	1.205-3.614	1.500-4.499
Caudal - lpm	40 - 85	50 - 95
RPM - Min-Max	42- 90	43 - 81
Mangueras	1/2” BSP	1/2” BSP
Brocas	Serie 4	
Longitud - m	1,2 m	
Diámetro - mm	100-750	100-900
Extensiones-m	0,5 - 1 m	

Enganche de 2 bulones con soporte

Base del enganche de 2 bulones

Enganche de 1 bulón

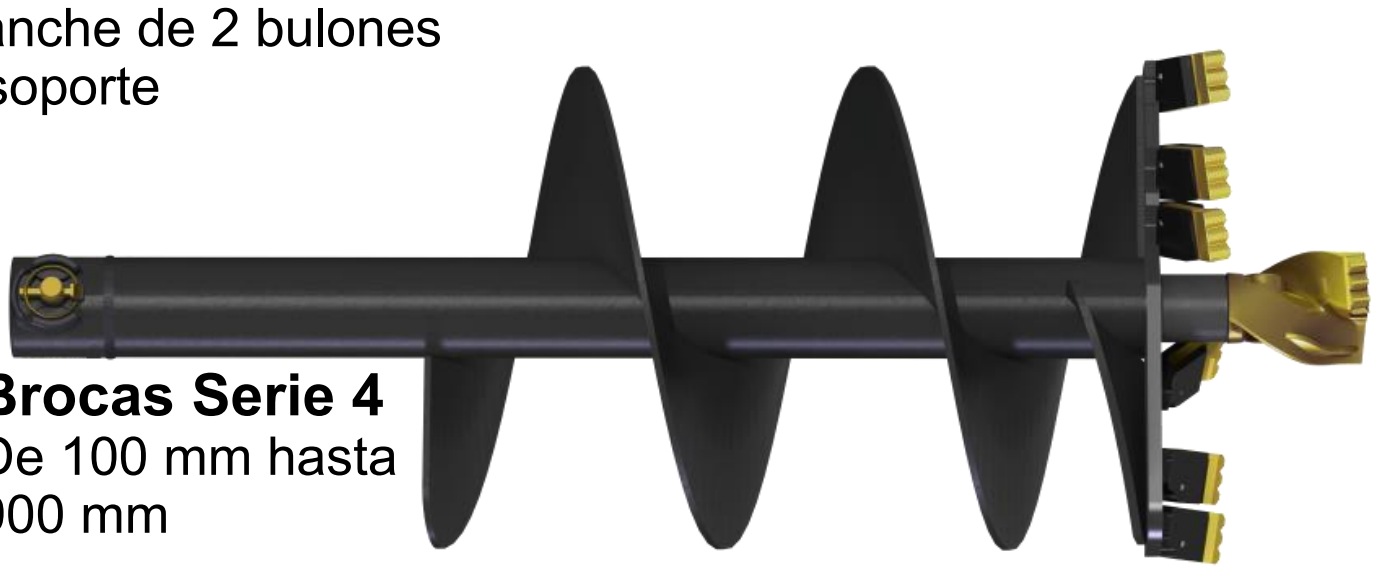

Brocas Serie 4
De 100 mm hasta 900 mm

911 687 368 - info@abilitymaquinaria.com

Ability
Maquinaria y Medio Ambiente
www.abilitymaquinaria.com

AUGERTORQUE
EARTHMOVING ATTACHMENTS

AHOYADORAS PARA EXCAVADORAS DE 5 A 8 TONELADAS Y RETROPALAS

MODELOS	5500MAX	8000MAX
Retropalas	No	Si
Excavadoras	4.5 a 7 T	6 a 8 T
Diámetro	269 mm	
Altura	780 mm	
Eje de salida	75 mm Cuadrado	
Peso	108 kg	116 kg
Presión (bar)	80 - 260	80 - 240
Par (Nm)	1.685-5.477	2.717-8.152
Caudal - lpm	40 - 115	70 - 150
RPM - Min-Max	27 - 78	33 - 70
Mangueras	1/2” BSP	3/4” BSP
Brocas	Serie 5	
Longitud - m	1,5	
Diámetro - mm	150 - 750	150 - 1.200
Extensiones-m	1 - 2	

Enganche de 2 Bulones con soporte

Base del enganche de 2 bulones

Enganche de 1 bulón

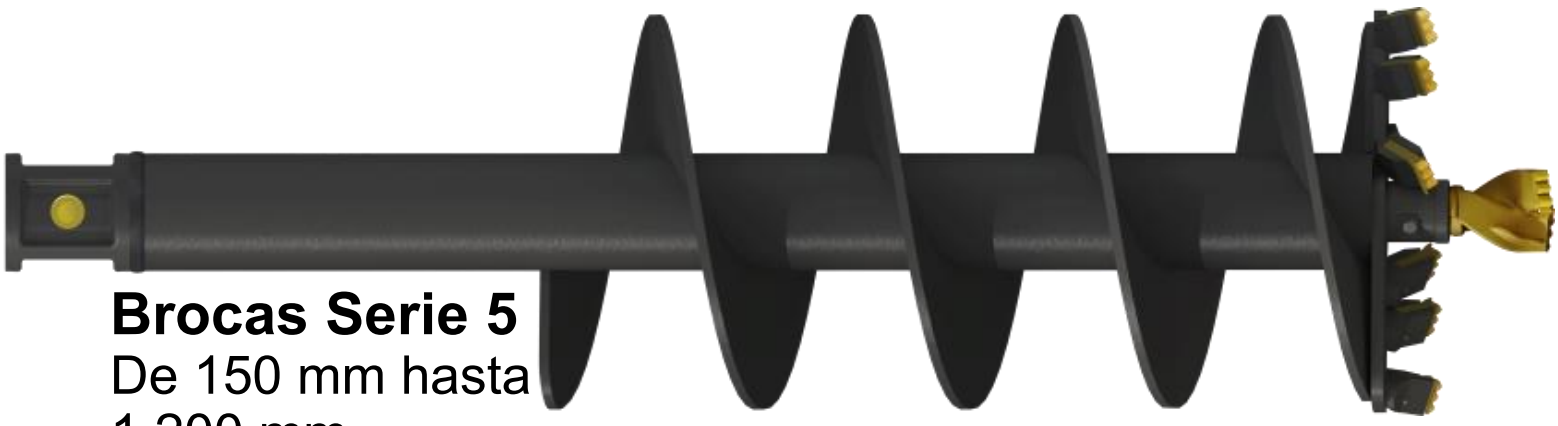

Brocas Serie 5
De 150 mm hasta 1.200 mm

911 687 368 - info@abilitymaquinaria.com

Ability
Maquinaria y Medio Ambiente
www.abilitymaquinaria.com

AUGERTORQUE
EARTHMOVING ATTACHMENTS

AHOYADORAS PARA EXCAVADORAS DE 8 A 15 TONELADAS Y RETROPALAS

MODELOS	1200MAX	15000MAX
Retropalas	Si	Si
Excavadoras	8 a 12 T	10 a 15 T
Diámetro	290 mm	
Altura	883 mm	
Eje de salida	75 mm Cuadrado	
Peso	172 kg	173 kg
Presión (bar)	80 - 240	80 - 240
Par (Nm)	3.998-11.995	5.024-15.071
Caudal - lpm	80 - 170	80 - 170
RPM - Min-Max	27 - 58	20 - 43
Mangueras	3/4” BSP	3/4” BSP
Brocas	Serie 6	
Longitud - m	1,88	
Diámetro - mm	150 - 1.000	150 - 1.200
Extensiones-m	1,5 - 3	

Enganche de 2 Bulones con soporte

Base del enganche de 2 bulones

Enganche de 1 bulón

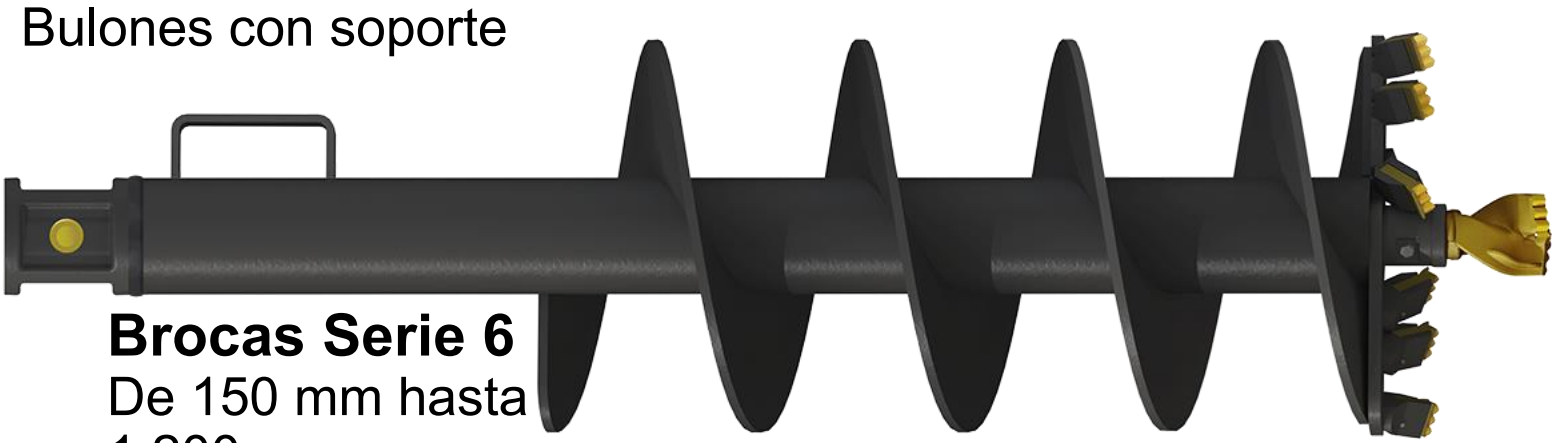

Brocas Serie 6
De 150 mm hasta 1.200 mm

911 687 368 - info@abilitymaquinaria.com

Ability
Maquinaria y Medio Ambiente
www.abilitymaquinaria.com

AUGERTORQUE
EARTHMOVING ATTACHMENTS

AHOYADORAS PARA EXCAVADORAS DE 12 A 22 TONELADAS

MODELOS	2000MAX	25000MAX
Retropalas	Si	Si
Excavadoras	13 a 20 T	15 a 22 T
Diámetro	345 mm	
Altura	1.130 mm	
Eje de salida	75 mm Cuadrado	
Peso	268 kg	269 kg
Presión (bar)	160 - 260	160 - 260
Par (Nm)	13.043-19.564	16.503-24.775
Caudal - lpm	80 - 170	80 - 170
RPM - Min-Max	16 - 33	12 - 26
Mangueras	1” BSP	1” BSP
Brocas	Serie 6	
Longitud - m	1,88	
Diámetro - mm	150 - 1.200	150 - 1.500
Extensiones-m	1,5 - 3	

Enganche de 2 Bulones con soporte

Base del enganche de 2 bulones

Enganche de 1 bulón

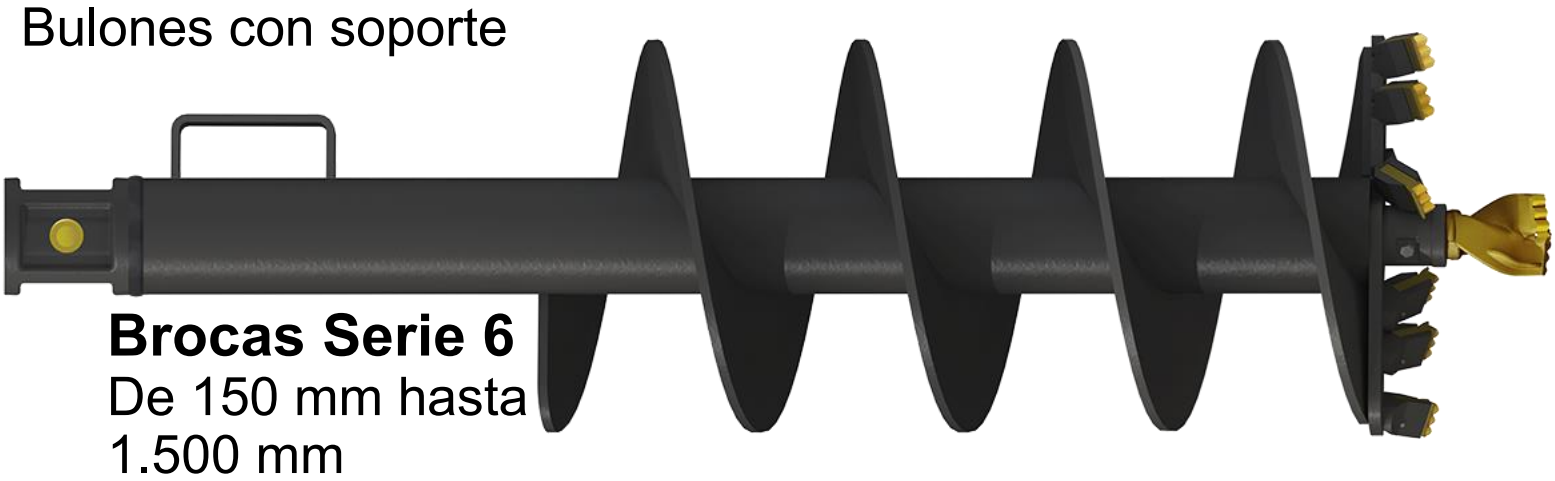

Brocas Serie 6
De 150 mm hasta 1.500 mm

911 687 368 - info@abilitymaquinaria.com

Ability
Maquinaria y Medio Ambiente
www.abilitymaquinaria.com

AUGERTORQUE
EARTHMOVING ATTACHMENTS

AHOYADORAS PARA EXCAVADORAS DE 17 A 45 TONELADAS

MODELOS	4200MAX	65000MAX
Excavadoras	17 a 45 T	20 a 45 T
Diámetro	406 mm	
Altura	1.411 mm	1.556 mm
Eje de salida	110 mm Cuadrado	
Peso	442 kg	480 kg
Presión (bar)	180 - 310	160 - 320
Par (Nm)	24.312-42.387	33.295-66.589
Caudal - lpm	80 - 225	100 - 280
RPM - Min-Max	9 - 26	8 - 21
Mangueras	1” BSP	1” BSP
Brocas	Serie PA	
Longitud - m	2,3 - 3,3	
Diámetro - mm	300 - 1.800	300 - 2.500
Extensiones-m	2 - 3	

Enganche de 2 bulones con soporte

Base del enganche de 2 bulones

Enganche de 1 bulón

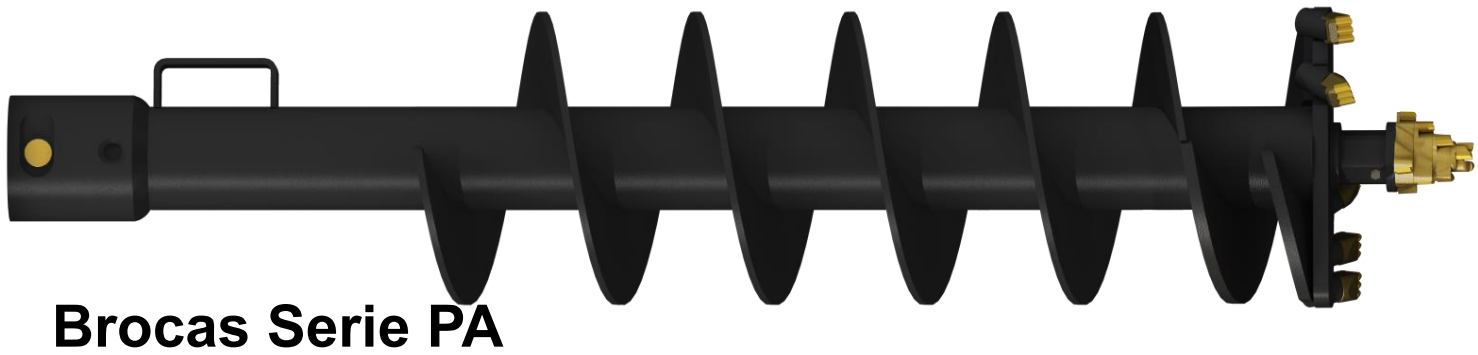

Brocas Serie PA
De 300 mm hasta 2.500 mm

911 687 368 - info@abilitymaquinaria.com

Ability
Maquinaria y Medio Ambiente
www.abilitymaquinaria.com

AUGER TORQUE
EARTHMOVING ATTACHMENTS

AHOYADORAS PARA EXCAVADORAS DE 20 A 50 TONELADAS

MODELOS	100000MAX
Excavadoras	20 a 50 T
Diámetro	636 mm
Altura	1.623 mm
Eje de salida	150 mm Hex.
Peso	1.061 kg
Presión (bar)	160 - 350
Par (Nm)	45.746-100.069
Caudal - lpm	100 - 280
RPM - Min-Max	5 - 15
Mangueras	-
Brocas	A MEDIDA
Longitud - m	2,3 - 3,3
Diámetro - mm	300 - 2.500
Extensiones-m	2 - 3

Enganche de 2 bulones con soporte

Base del enganche de 2 bulones

Enganche de 1 bulón

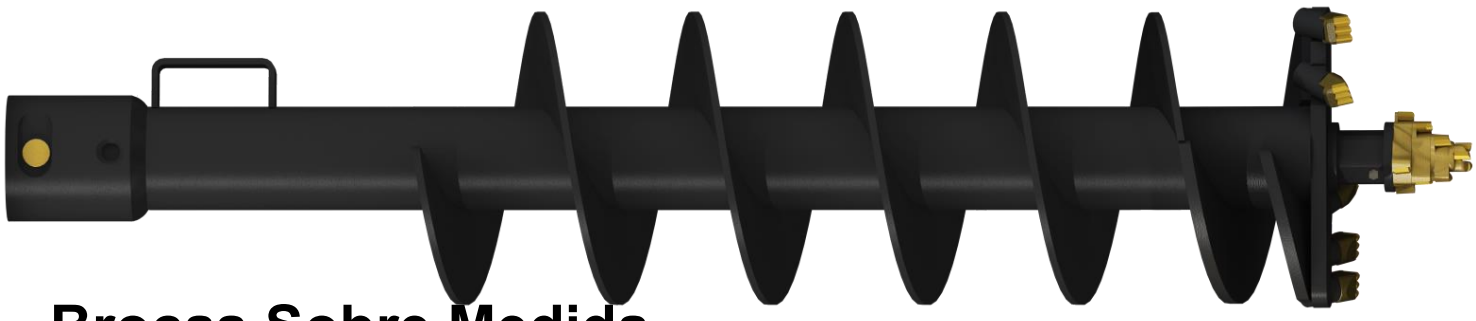

Brocas Sobre Medida
De 300 mm hasta 2.500 mm

911 687 368 - info@abilitymaquinaria.com

Ability
Maquinaria y Medio Ambiente
www.abilitymaquinaria.com

AUGERTORQUE
EARTHMOVING ATTACHMENTS

AHOYADORAS PARA GRÚAS DE CAMIÓN

MODELOS	3000TC	5500TC	7000TC
Grúas Hasta	9 T	15 T	18 T
Diámetro	244 mm	269 mm	269 mm
Altura	665 mm	780 mm	780 mm
Eje de salida	65 mm Redondo	75 mm Cuadrado	75 mm Cuadrado
Peso	73 kgr	108 kgr	110 kgr
Presión (bar)	80 - 260	80 - 260	80 - 260
Par (Nm)	959-3.116	1.686-5.477	2.098-6.819
Caudal - lpm	5 - 35	15 - 50	15 - 50
RPM-Min-Max	7 - 46	11 - 38	9 - 30
Mangueras	1/2" BSP	1/2” BSP	3/4” BSP
Brocas	Serie 4	Serie 5	
Longitud - m	1,2 m	1,5 m	
Diámetro-mm	100-600	150-800	150-1.000
Extensiones	0,5 - 1 m	1 - 2 m	

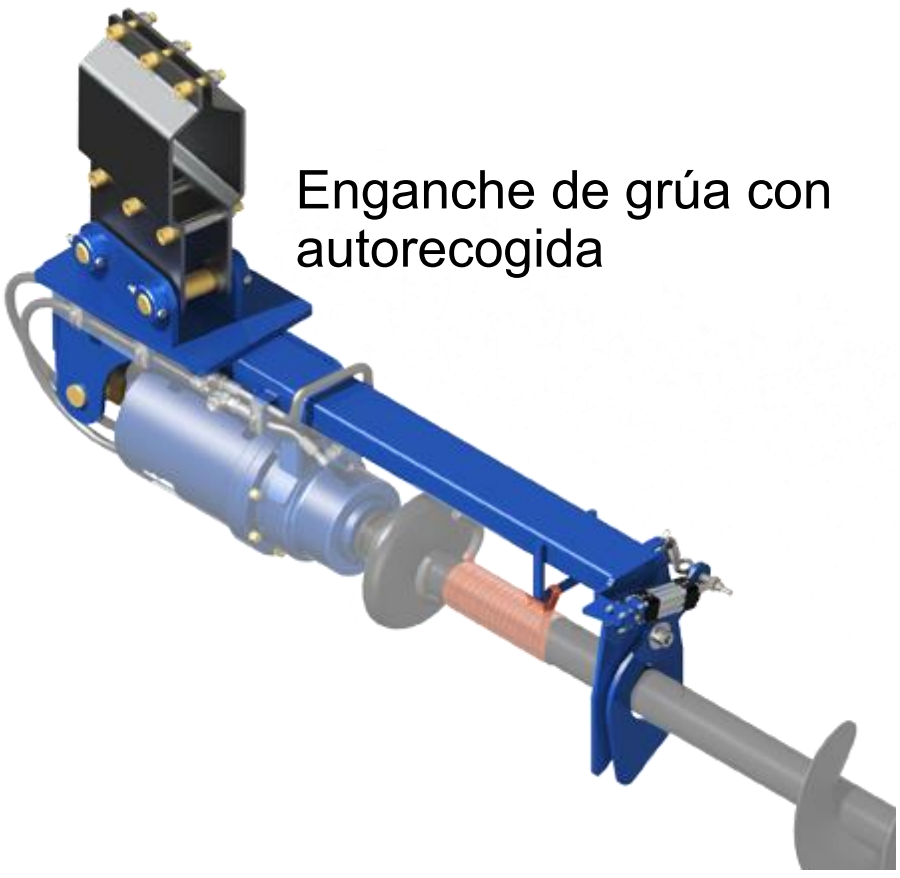

Enganche de grúa con autorecogida

Enganche de 1 bulón

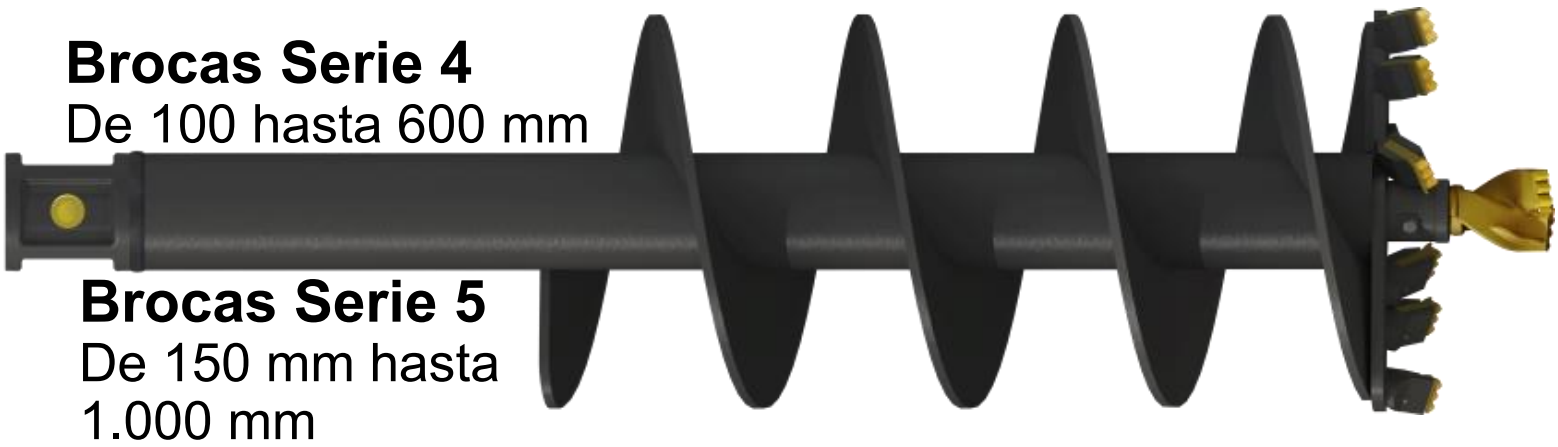

Brocas Serie 4
De 100 hasta 600 mm

Brocas Serie 5
De 150 mm hasta 1.000 mm

911 687 368 - info@abilitymaquinaria.com

Ability
Maquinaria y Medio Ambiente
www.abilitymaquinaria.com

AUGERTORQUE
EARTHMOVING ATTACHMENTS

AHOYADORAS PARA CARGADORAS TELESCOPICAS

MODELOS	5500MAX	8000MAX
Telescópicas	4 a 7 Ton	5 a 8 Ton
Diámetro	269 mm	
Altura	780 mm	
Eje de salida	75 mm Cuadrado	
Peso	108 kg	116 kg
Presión (bar)	80 - 260	80 - 240
Par (Nm)	1.685-5.477	2.717-8.152
Caudal - lpm	40 - 115	70 - 150
RPM - Min-Max	27 - 78	33 - 70
Mangueras	1/2” BSP	3/4” BSP
Brocas	Serie 5	
Longitud - m	1,5	
Diámetro - mm	150 - 750	150 - 1.200
Extensiones-m	1 - 2	

Enganche de Cargadora Telescópica

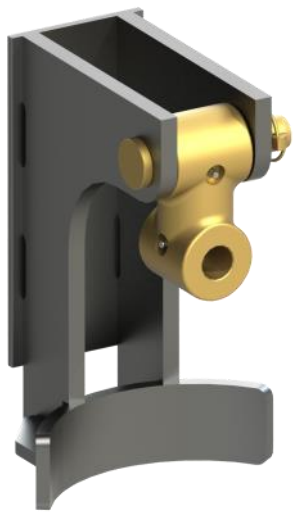

Base del enganche de 2 bulones

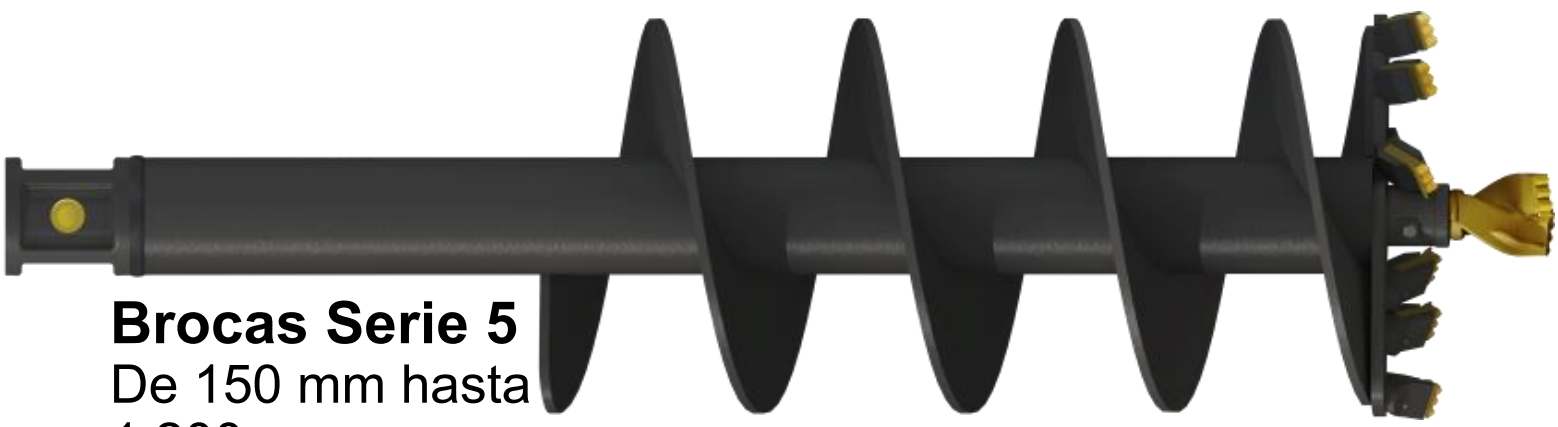

Brocas Serie 5
De 150 mm hasta 1.200 mm

911 687 368 - info@abilitymaquinaria.com

Ability
Maquinaria y Medio Ambiente
www.abilitymaquinaria.com

AUGERTORQUE
EARTHMOVING ATTACHMENTS

RAJADOR DE LEÑA

MODELO	180	250	300
Serie Barrenas	SERIE 4	SERIE 5/6	SERIE 5/6
Diámetro	180 mm	250 mm	300 mm
Longitud	300 mm	350 mm	400 mm
Ahoyador	X2500 - 4500MAX	5500MAX 8000MAX	12000MAX 25000MAX
Kit de Fijación	Si	Si	-
Punta Recambiable	-	Si	Si
Excavadora	1,5-5 Ton	5-8 Ton	8-20 Ton
Retropala	-	Si	Si
Minicargadora	Estándar	Alto Caudal	-

Para Minicargadoras y Exca-

Kit de Fijación

911 687 368 - info@abilitymaquinaria.com

Ability
Maquinaria y Medio Ambiente
www.abilitymaquinaria.com

AUGERTORQUE
EARTHMOVING ATTACHMENTS

VÁLVULA DE DOBLE EFECTO

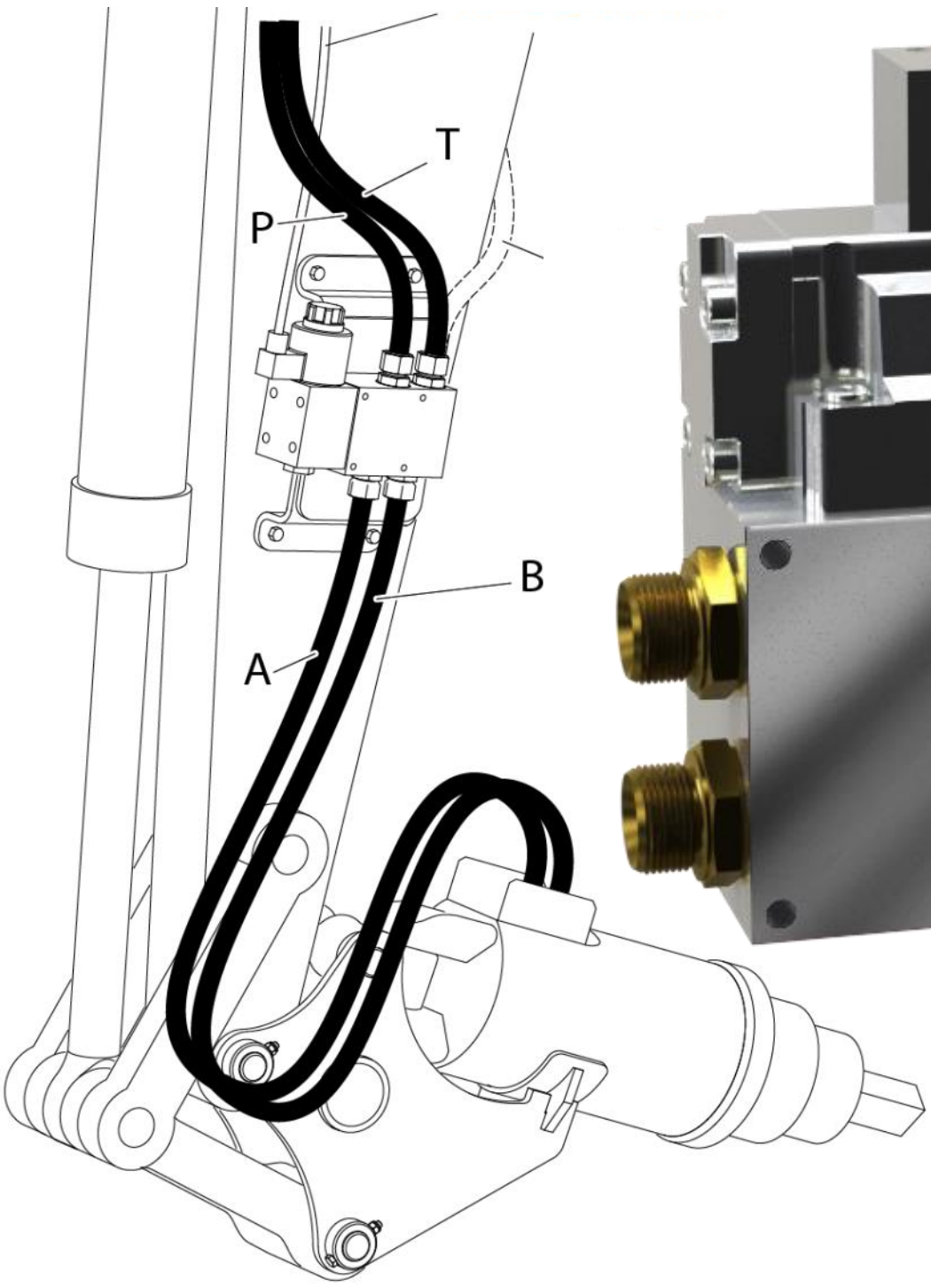

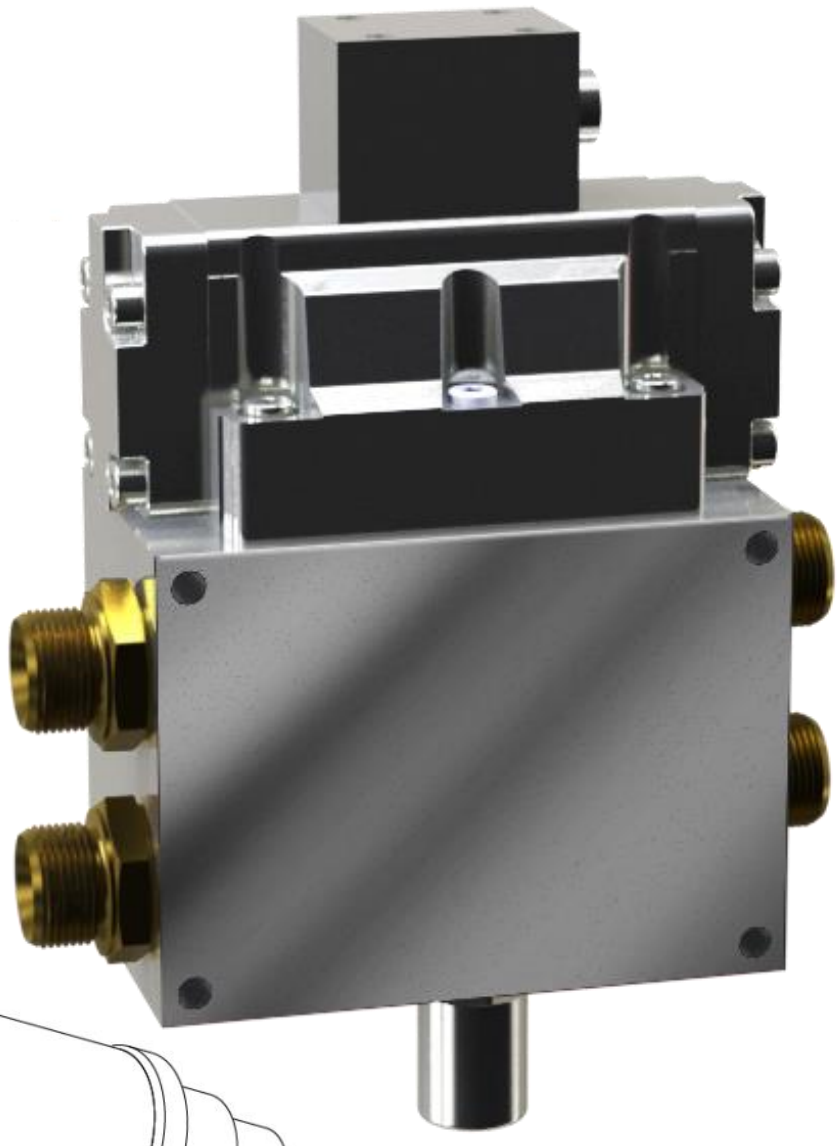

La válvula de doble efecto se atornilla sobre el brazo de la excavadora y permite que el aceite cambie de sentido en el accesorio, invirtiendo su giro o movimiento.

Le entran los dos tubos estándar del circuito hidráulico auxiliar. A ella se conecta y desconecta el accesorio hidráulico. Mediante un cable hasta la cabina con un interruptor se cambia el sentido del flujo hidráulico aunque el distribuidor de la máquina portadora no lo permita.

Su instalación es sencilla y se deja permanentemente montada sobre el brazo de la excavadora.

911 687 368 - info@abilitymaquinaria.com

Ability
Maquinaria y Medio Ambiente
www.abilitymaquinaria.com

AUGER TORQUE
EARTHMOVING ATTACHMENTS

FORMULARIO DEL ENGANCHE

☐ **Enganche de un bulón**

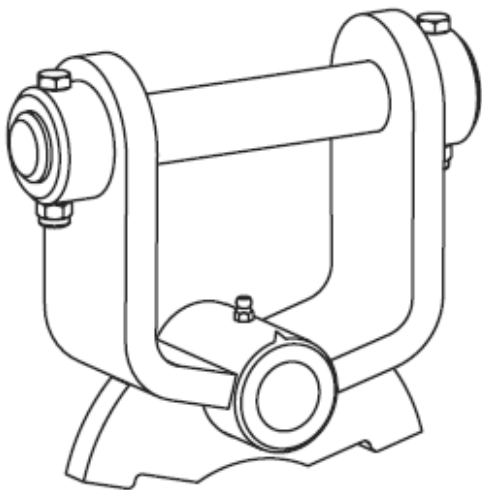

☐ **Enganche de dos bulones**

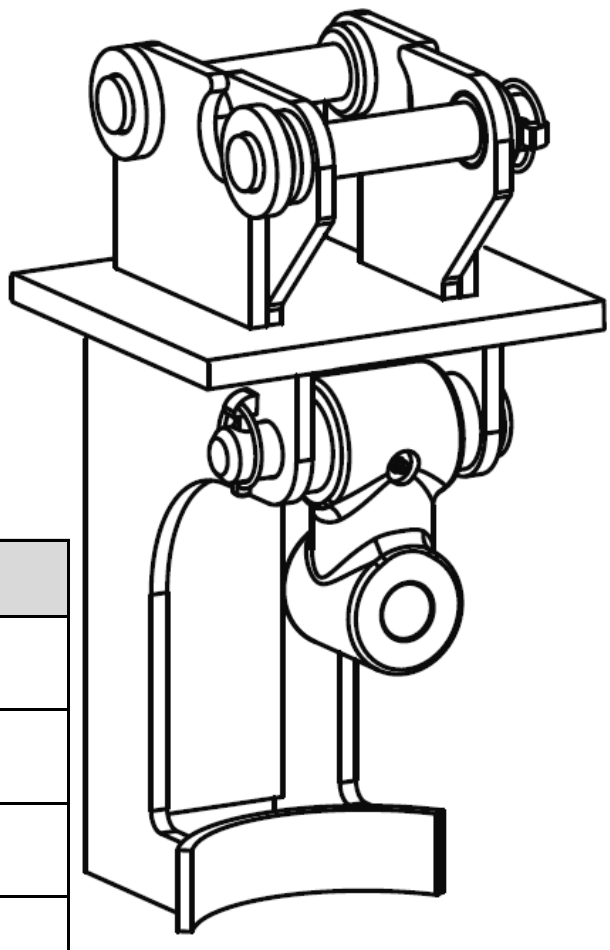

MEDIDAS A TOMAR - milímetros	
Ancho del Balancín - **A**	
Ancho de la Botella del Cazo - **B**	
Diámetro del Balancín - **C**	
Diámetro de la Botella del Cazo-**D**	
Distancia entre centro Bulones - **E**	

Tome las medidas de un cazo que se adapte a su máquina

☐ **BULONES SUELTOS**

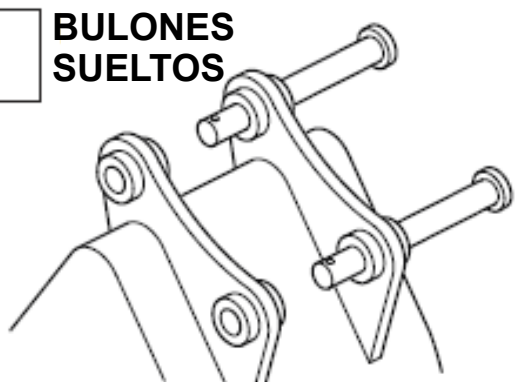

☐ **BULONES SOLDADOS**

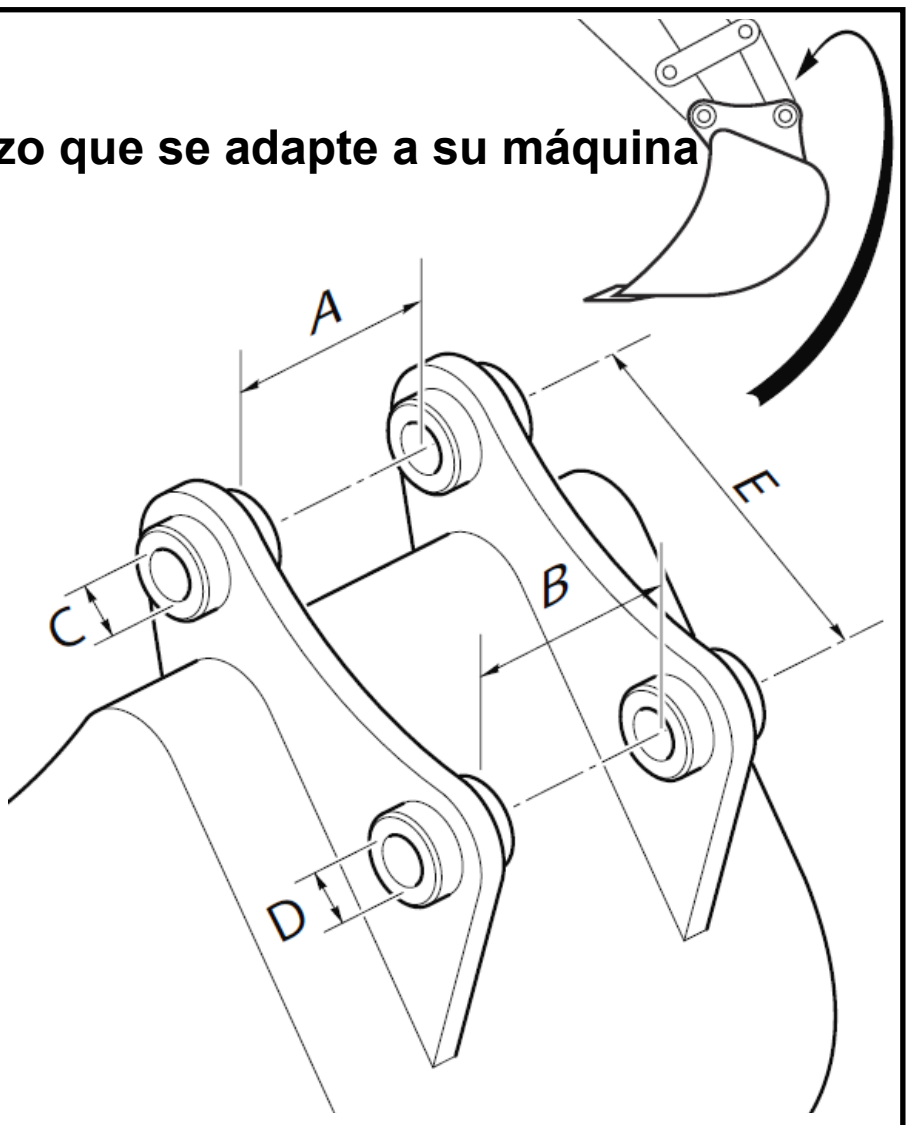

911 687 368 - info@abilitymaquinaria.com

Ability
Maquinaria y Medio Ambiente
www.abilitymaquinaria.com

AUGERTORQUE
EARTHMOVING ATTACHMENTS

ZANJADORAS DDT

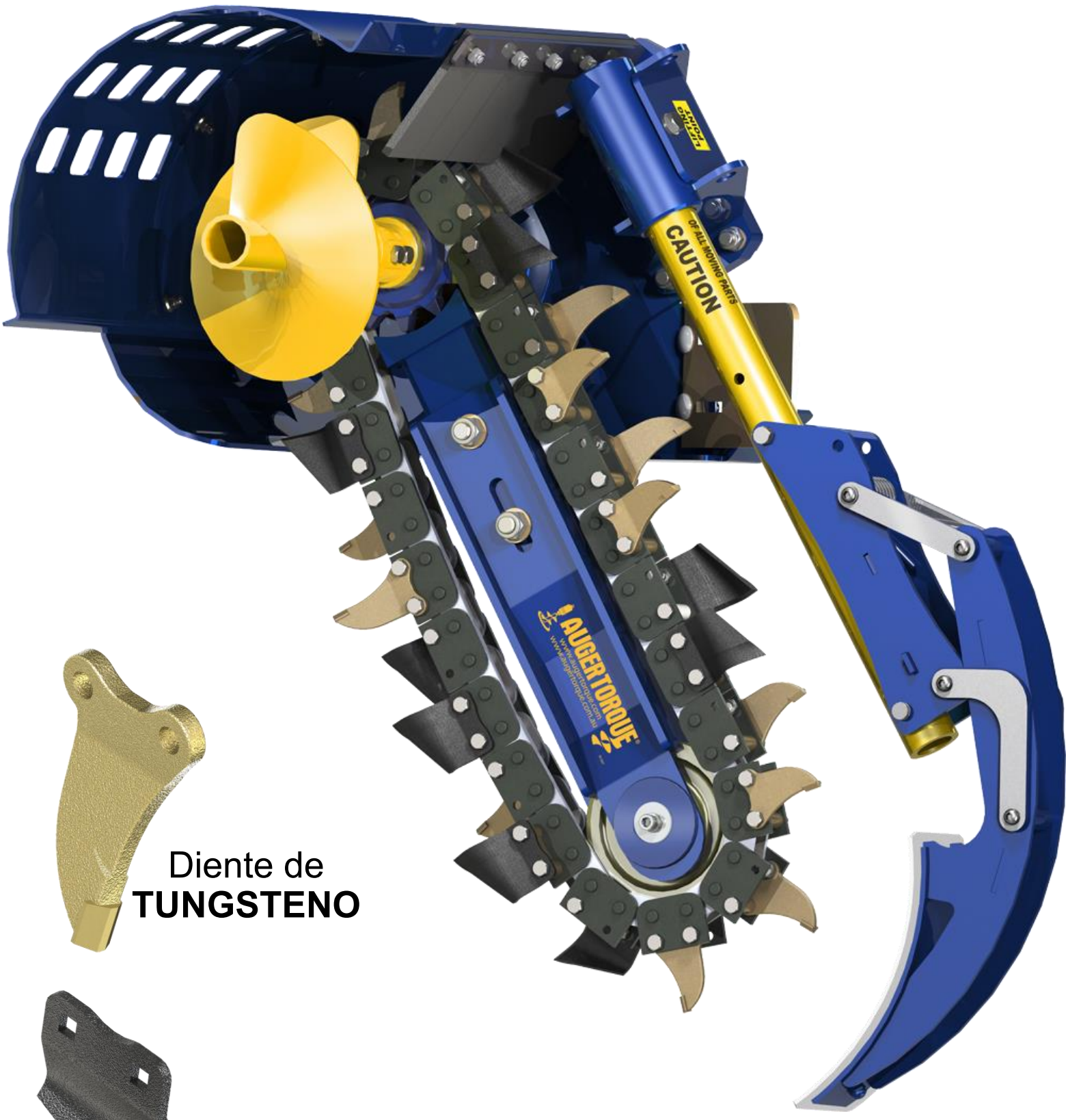

Diente de
TUNGSTENO

Diente de
TIERRA

CADENA COMBINADA

MODELOS	DDT-600	DDT-600
Minicargadora	Hasta 60 cv	Hasta 80 cv
Excavadoras	1,5-4 Ton	3 - 5 Ton
Motor Hidr.	160 cc	245 cc
Ancho	850 mm	
Altura	736 mm	
Longitud	1.465 mm	
Presión (bar)	160 - 240	160 - 240
Caudal - lpm	20 - 45	40 - 65
Mangueras	1/2” BSP	1/2” BSP
Zanjas		
Profundidad	0 - 600 mm	0 - 600 mm
Anchura	100 - 200 mm	

911 687 368 - info@abilitymaquinaria.com

Ability
Maquinaria y Medio Ambiente
www.abilitymaquinaria.com

AUGERTORQUE
EARTHMOVING ATTACHMENTS

ZANJADORAS MT

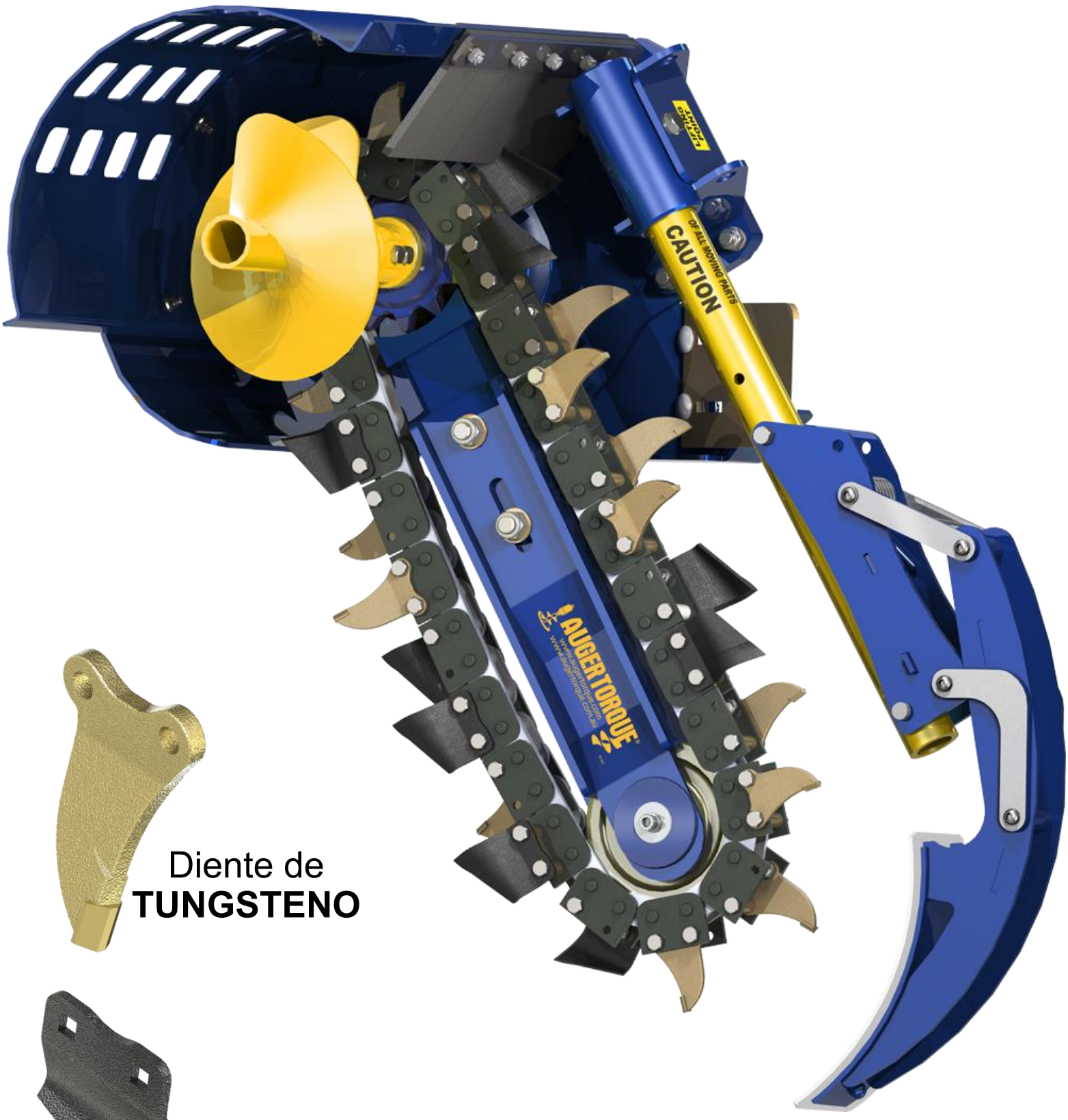

Diente de
TUNGSTENO

Diente de
TIERRA

CADENA COMBINADA

MODELOS	MT-600	MT-900
Minicargadora	Hasta 80 cv	Hasta 80 cv
Excavadoras	2,5-4,5 Ton	3 - 5 Ton
Ancho	850 mm	
Altura	736 mm	
Longitud	1.465 mm	1.800 mm
Presión (bar)	160 - 240	180 - 240
Caudal - lpm	35 - 65	45 - 80
Mangueras	1/2” BSP	1/2” BSP
Zanjas		
Profundidad	0 - 600 mm	0 - 900 mm
Anchura	100 - 300 mm	

911 687 368 - info@abilitymaquinaria.com

Ability
Maquinaria y Medio Ambiente
www.abilitymaquinaria.com

AUGER TORQUE
EARTHMOVING ATTACHMENTS

ZANJADORAS XHD

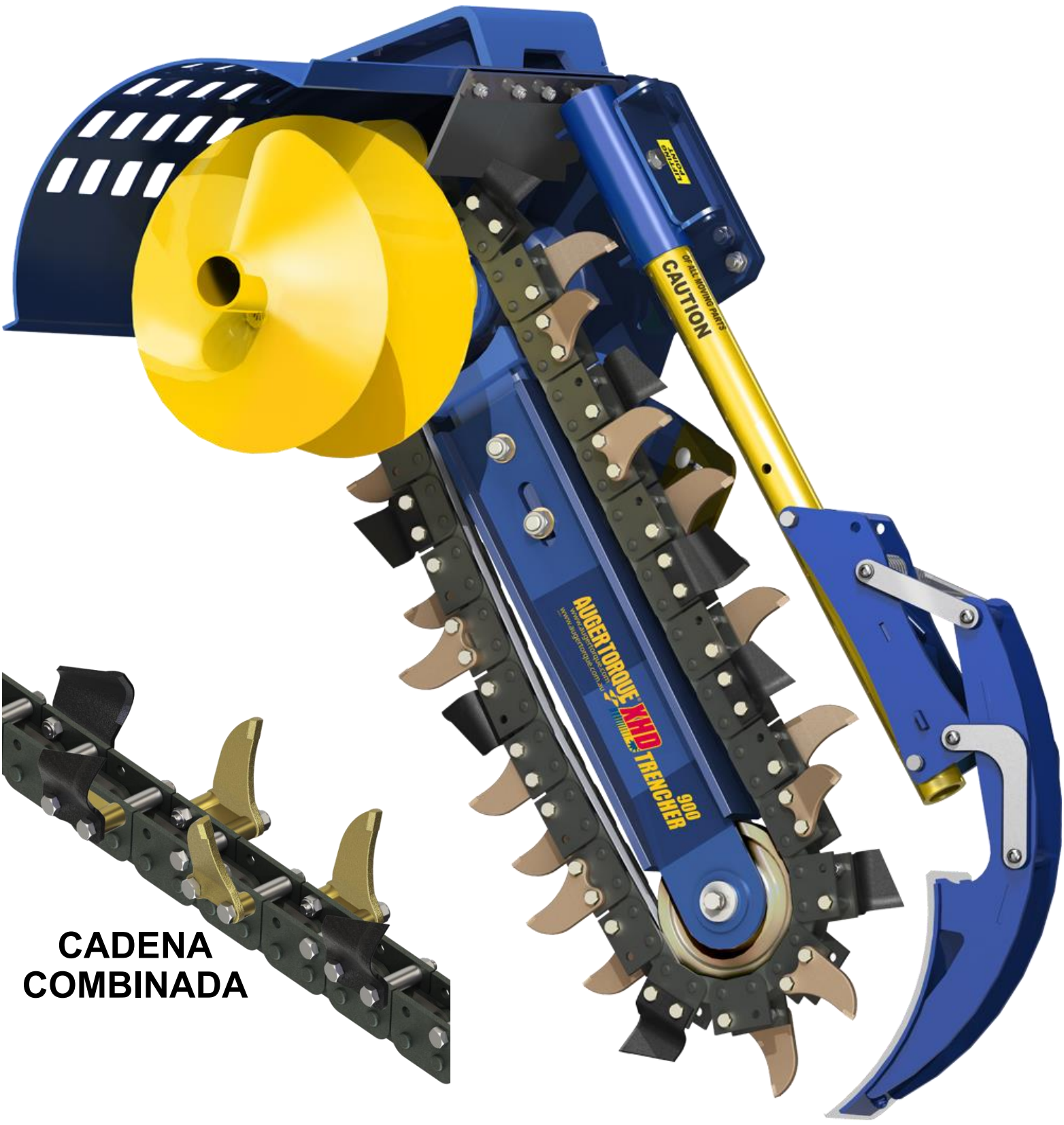

CADENA COMBINADA

Diente de **TUNGSTENO**

Diente de **TIERRA**

MODELOS	XHD-900	XHD-1200	XHD-1500
Minicargadora	Alto Caudal		
Excavadoras	5-7,5 Ton	5-7,5 Ton	5-10 Ton
Ancho	1.018 mm		
Altura	808 mm		
Longitud	1.692 mm	2.262 mm	2.562 mm
Presión (bar)	180 - 240	180 - 240	180 - 240
Caudal - lpm	60 - 95	70 - 115	80 - 135
Zanjas			
Profundidad	0-900 mm	0-1.200 mm	0-1.500 mm
Anchura-mm	150-350	150-300	150-300

911 687 368 - info@abilitymaquinaria.com

Ability
Maquinaria y Medio Ambiente
www.abilitymaquinaria.com

AUGER TORQUE
EARTHMOVING ATTACHMENTS

ENGANCHES ZANJADORA

UNIVERSAL MINICARGADORA DESLIZANTE

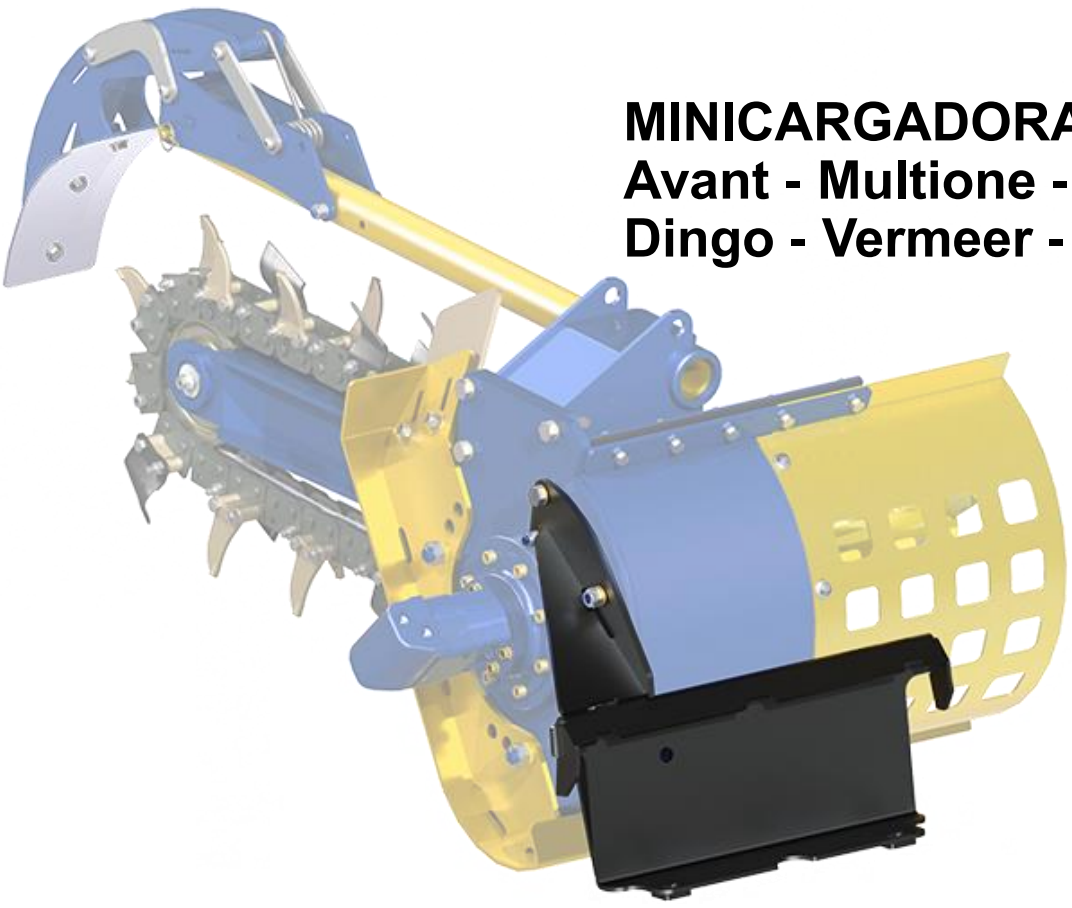

MINICARGADORA COMPACTA
Avant - Multione - Ditch Witch
Dingo - Vermeer - Etc.

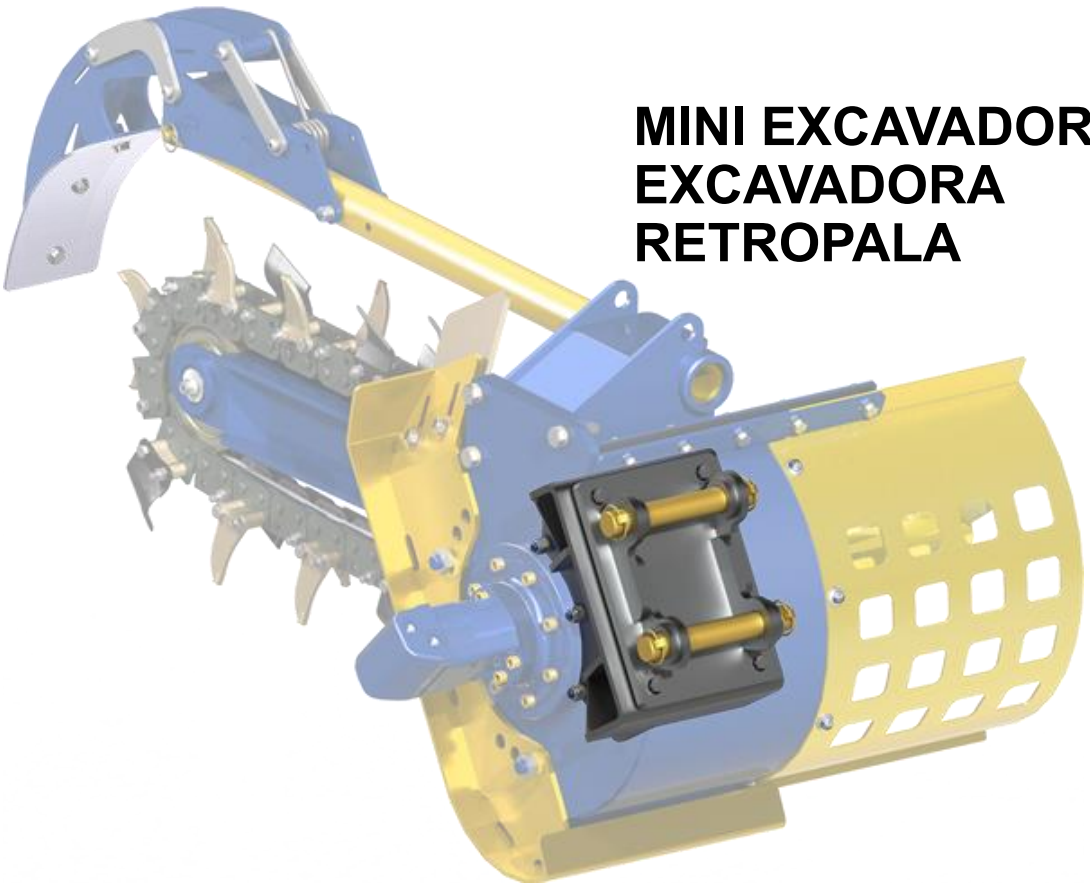

MINI EXCAVADORA
EXCAVADORA
RETROPALA

911 687 368 - info@abilitymaquinaria.com

Ability
Maquinaria y Medio Ambiente
www.abilitymaquinaria.com

AUGERTORQUE
EARTHMOVING ATTACHMENTS

ZANJADORAS MT - DESGASTE

Dientes de **TIERRA**

IZQUIERDA

DERECHA

Dientes de **TUNGSTENO**

IZQUIERDA

CENTRO

DERECHA

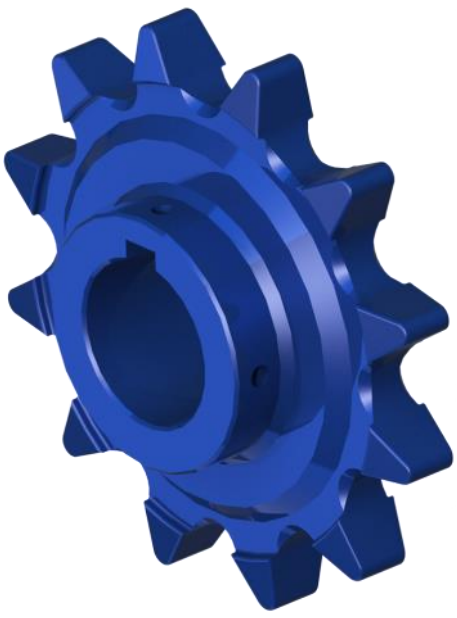

PIÑON DE TRACCION

CONJUNTO DE RUEDA DE REENVIO

CADENA COMPLETA

60 cm / 90 cm Profund.

10/15/20/25 cm Ancho

911 687 368 - info@abilitymaquinaria.com

Ability
Maquinaria y Medio Ambiente

www.abilitymaquinaria.com

AUGERTORQUE
EARTHMOVING ATTACHMENTS

ZANJADORAS XHD - DESGASTE

Dientes de **TIERRA**

IZQUIERDA

DERECHA

Dientes de **TUNGSTENO**

IZQUIERDA

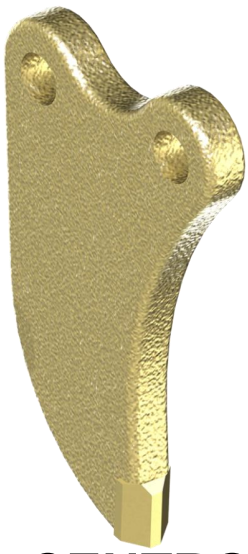

CENTRO

DERECHA

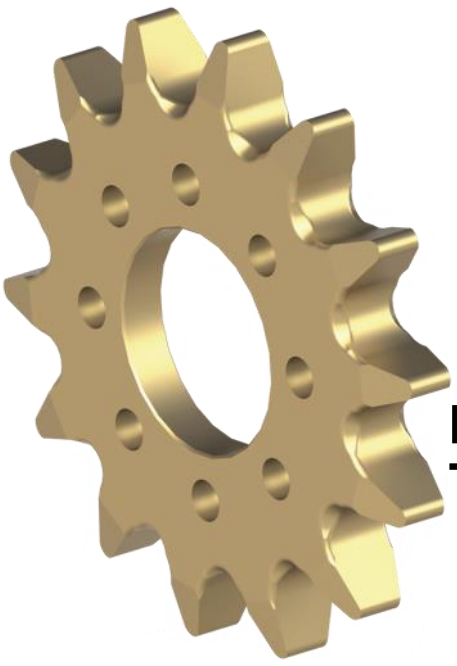

PIÑON DE TRACCION

CONJUNTO DE RUEDA DE REENVIO

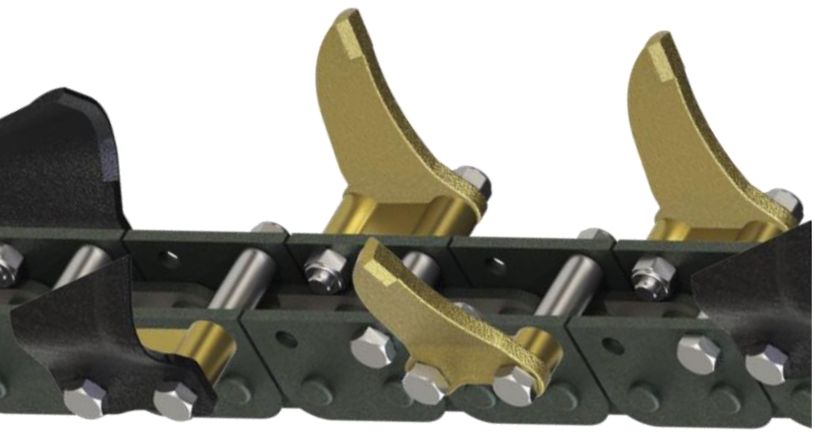

CADENA COMPLETA

90/120/150 cm Profundidad

15/20/25/30/35 cm Ancho

911 687 368 - info@abilitymaquinaria.com

Ability
Maquinaria y Medio Ambiente

www.abilitymaquinaria.com

AUGER TORQUE
EARTHMOVING ATTACHMENTS

ZANJADORA - MANTENIMIENTO DE DIENTES

Antes de empezar asegúrese de usar equipo de protección completo.

Compruebe que la zanjadora esté asegurada antes de cambiar los dientes.

Las cadenas Auger Torque se suministran con dientes de Tierra y de Tungsteno.

Los dientes están atornillados directamente a la cadena o con espaciadores para proporcionar diferentes anchos de corte.

Después de un uso prolongado los dientes se desgastan y no son efectivos.
Los dibujos **B** y **C** muestran los niveles de desgaste aceptables.

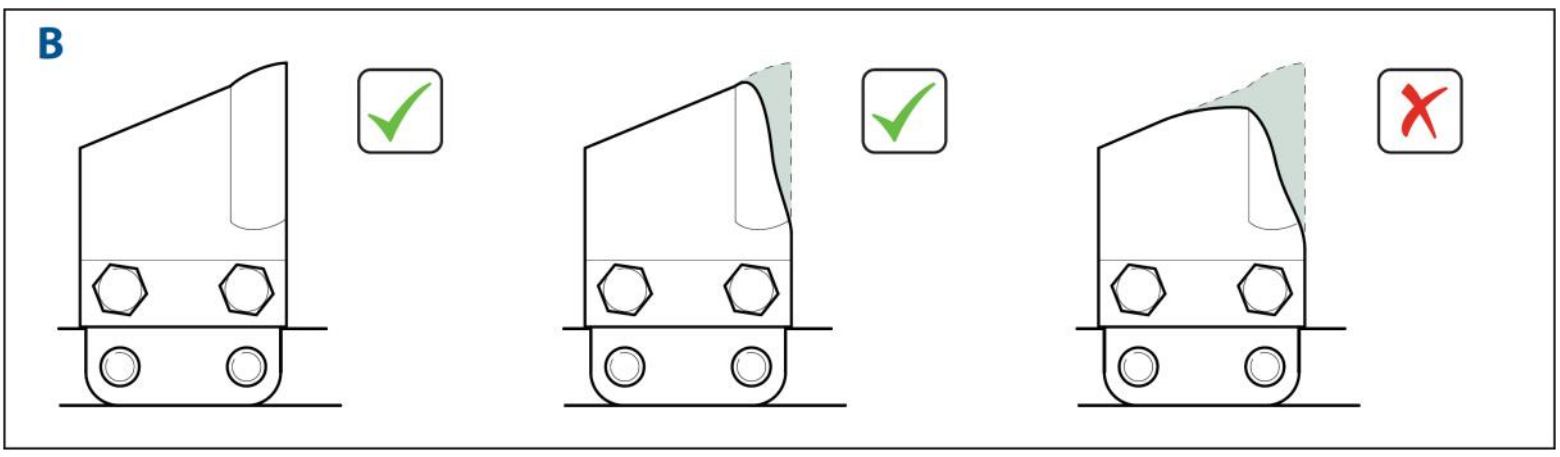

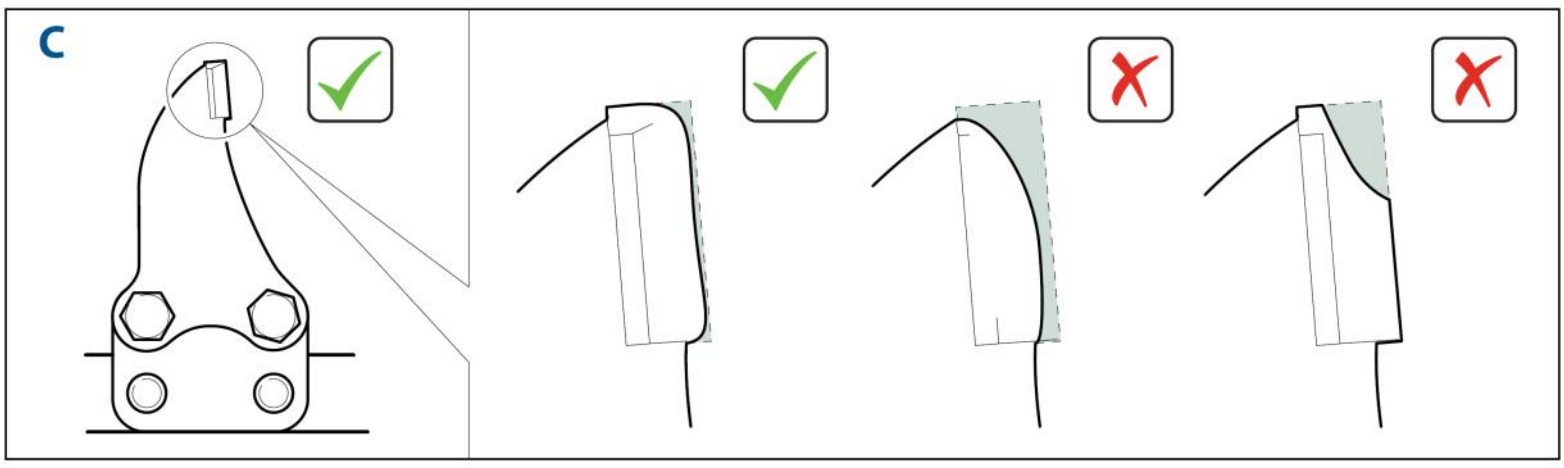

911 687 368 - info@abilitymaquinaria.com

Ability
Maquinaria y Medio Ambiente
www.abilitymaquinaria.com

AUGERTORQUE
EARTHMOVING ATTACHMENTS

ZANJADORA - AJUSTE DE LA CADENA

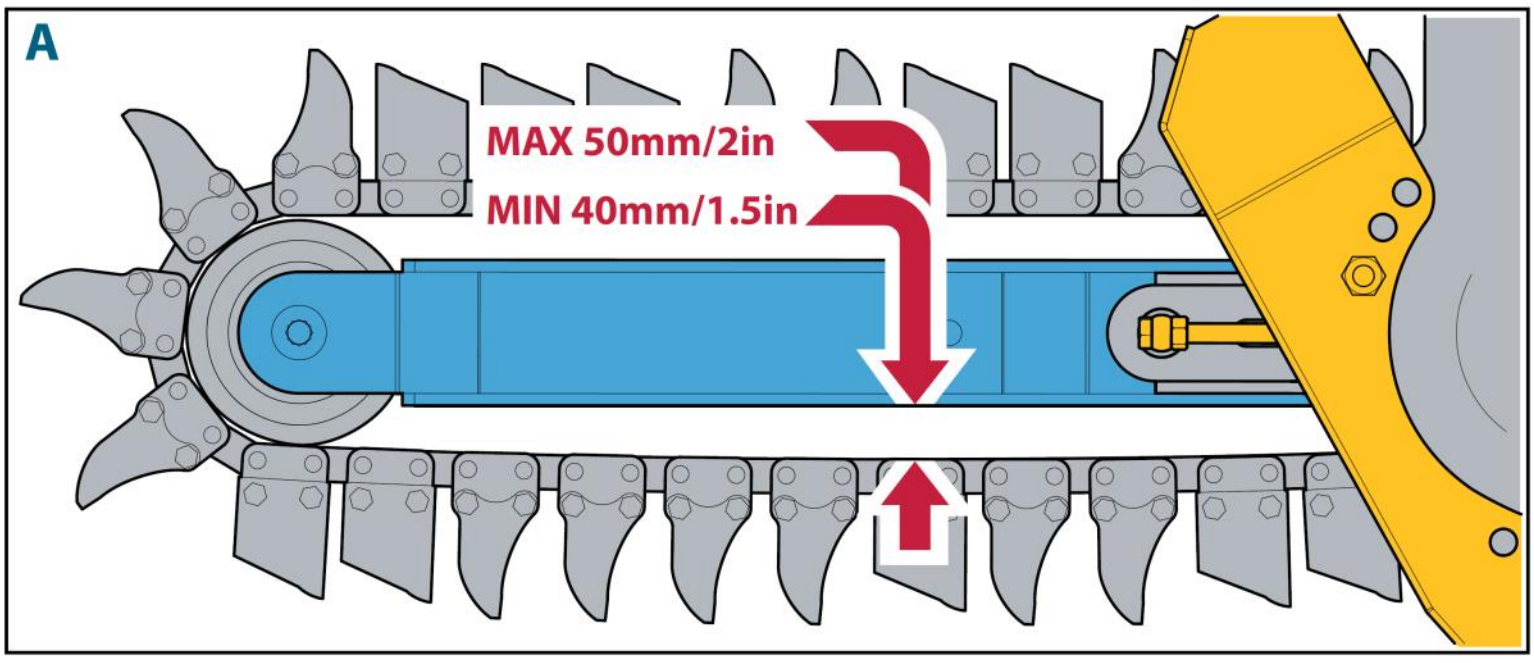

Revise la tensión de la cadena midiendo la distancia entre la cadena y el brazo - Dibujo A

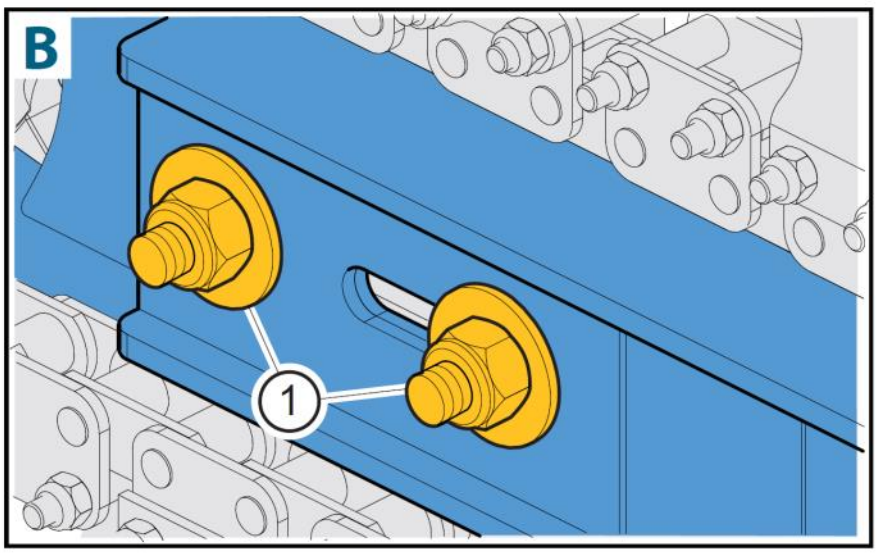

Paso 1 - Dibujo B
La distancia correcta está entre 40 mm y 50 mm.
Si es necesario ajustarla, afloje las dos tuercas del lado - **1**

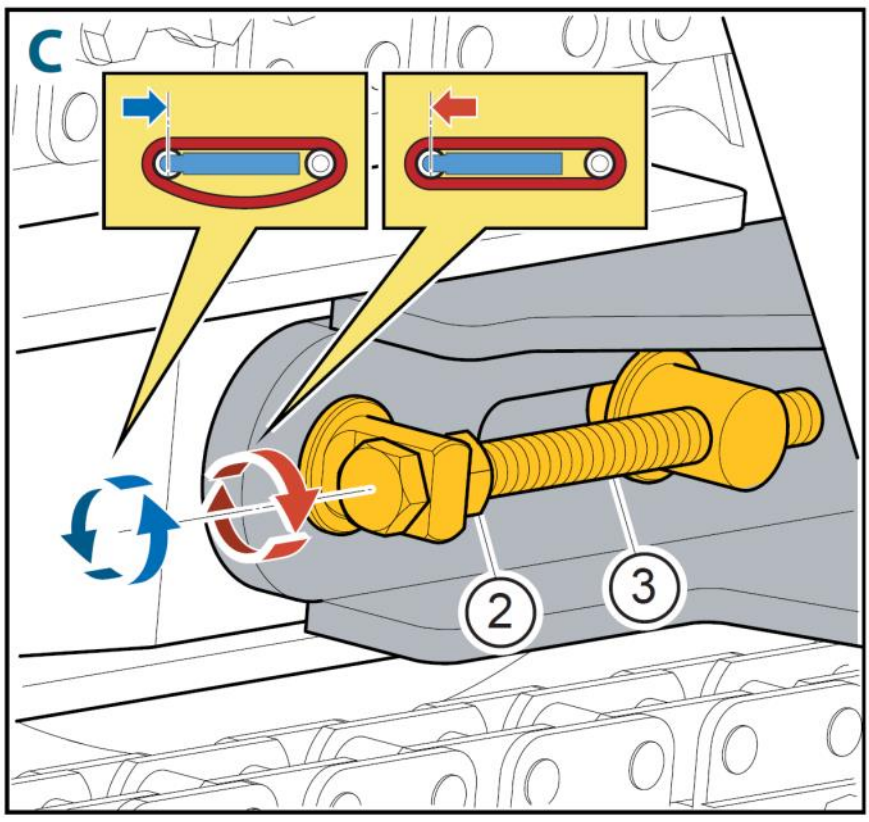

Paso 2 - Dibujo C
Afloje la tuerca de apriete **2** y ajuste la tensión girando el tornillo **3** como se muestra.

Paso 3 - Dibujo A
Revise la tensión de la cadena y ajuste la distancia

Paso 4 - Dibujo C
Apriete la tuerca de apriete

Paso 5 - Dibujo D
Apriete las dos tuercas **1** usando los valores de par indicados

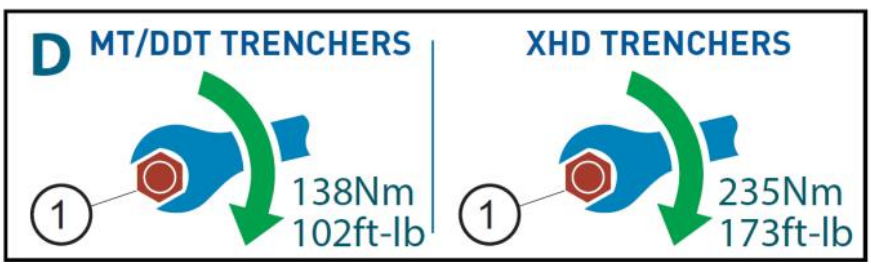

911 687 368 - info@abilitymaquinaria.com

Ability
Maquinaria y Medio Ambiente
www.abilitymaquinaria.com

AUGERTORQUE
EARTHMOVING ATTACHMENTS

ZANJADORA - MEDIDAS DE DIENTES

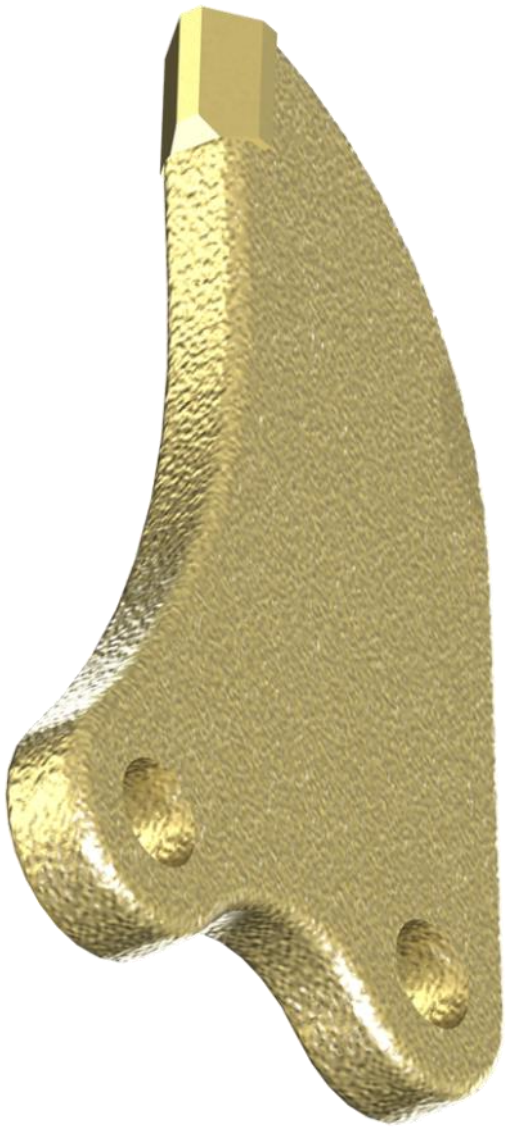

ZANJADORA XHD

ZANJADORA MT

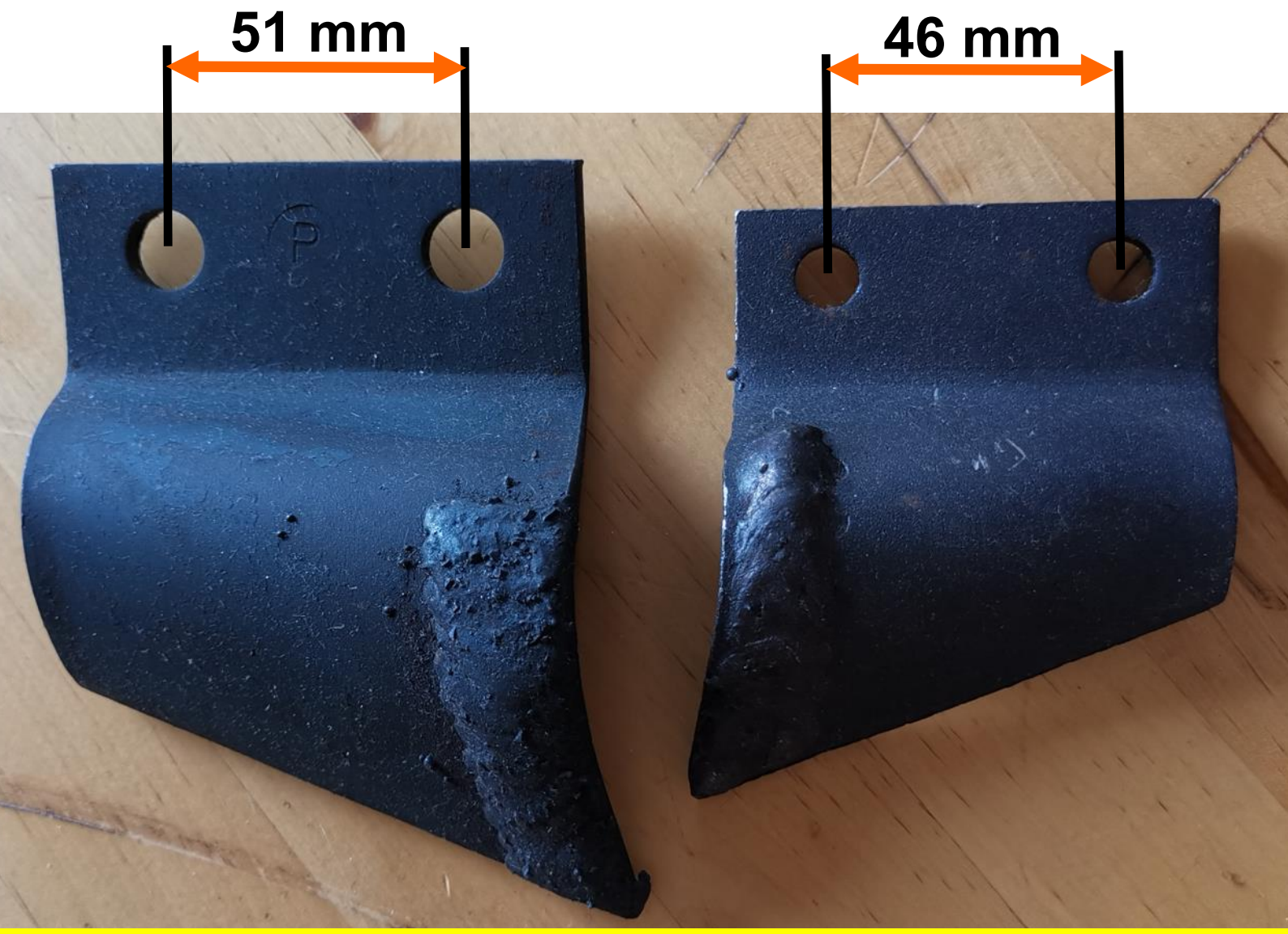

911 687 368 - info@abilitymaquinaria.com

Ability
Maquinaria y Medio Ambiente
www.abilitymaquinaria.com

AUGER TORQUE
EARTHMOVING ATTACHMENTS

MEDIDA DEL PASO DE LA CADENA DE ZANJADORA

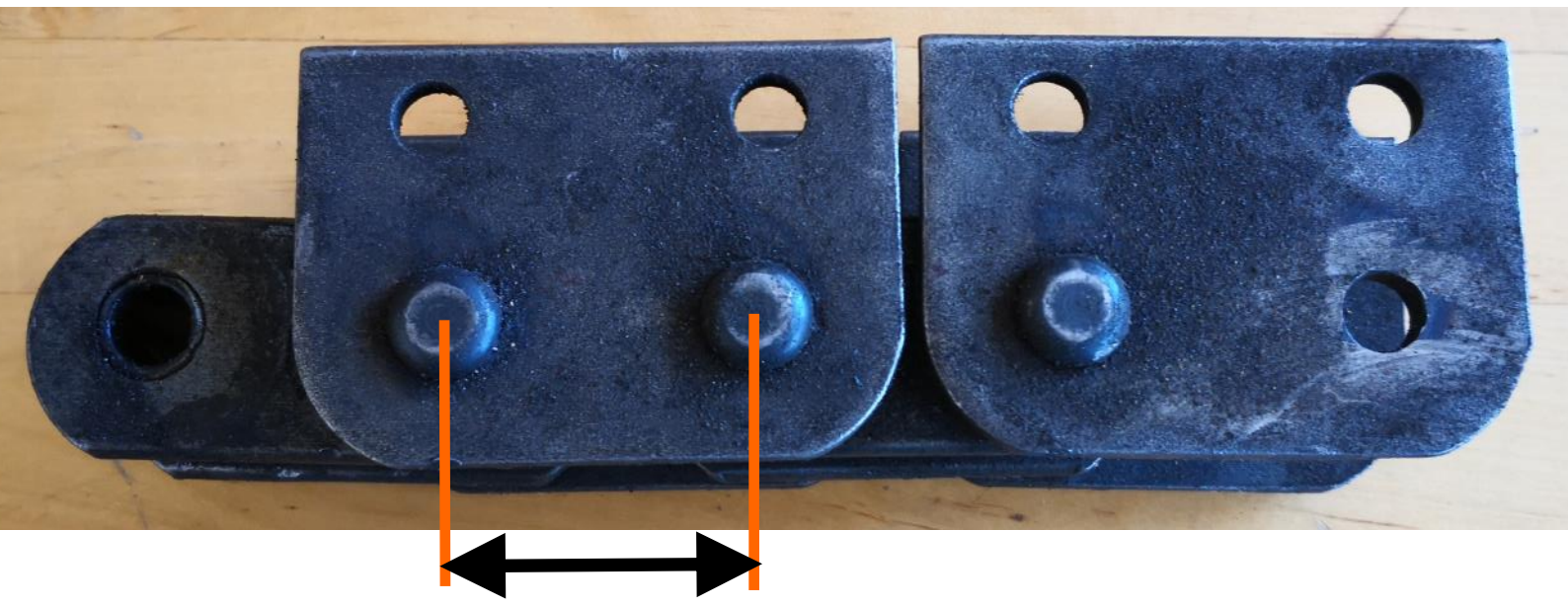

Medida de centro a centro de perno en mm

Paso estándar de cadenas Auger Torque

- **MT**-paso de cadena = 1.638” = 41.6mm
- **XHD**-paso de cadena = 2” = 50.8mm

Compatibles con cadenas de numerosos fabricantes

El **NÚMERO DE PASOS** se mide contando el número de espacios entre perno y perno

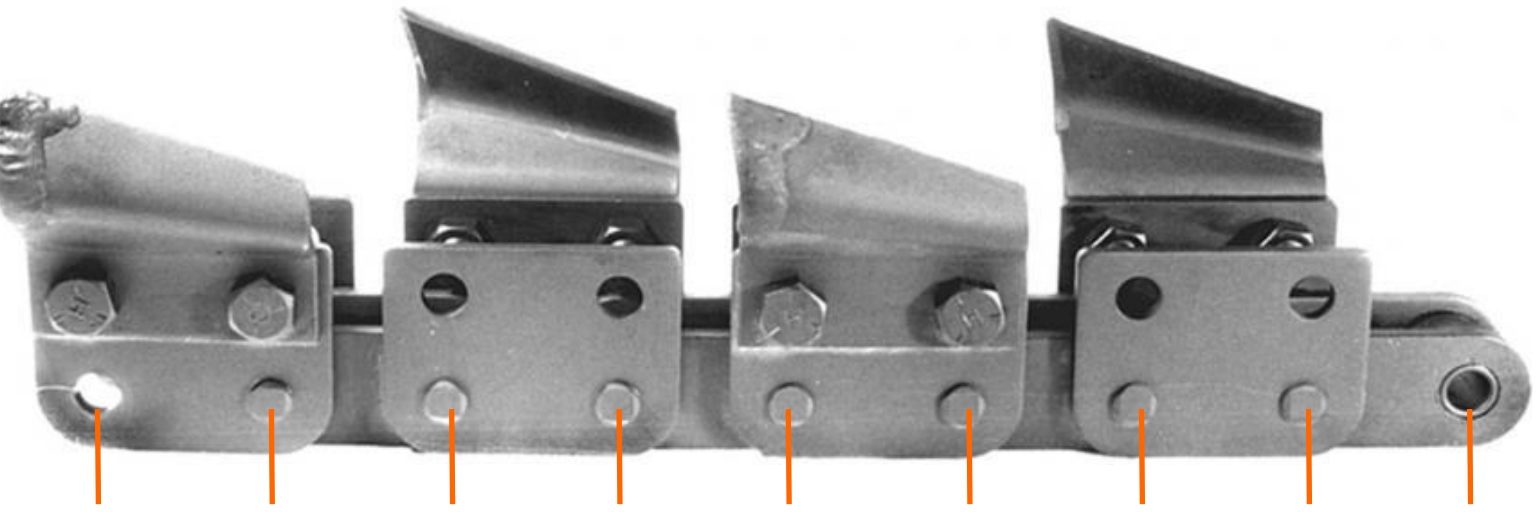

1 - 2 - 3 - 4 - 5 - 6 - 7 - 8 pasos

911 687 368 - info@abilitymaquinaria.com

Ability
Maquinaria y Medio Ambiente
www.abilitymaquinaria.com

AUGER TORQUE

EARTHMOVING ATTACHMENTS

CORTASETOS T150

MODELOS	T150-50	T150-80	T150-100
Motor Hidráulico	50 cc	80 cc	100 cc
Excavadoras	1,5 - 2,5 Ton	2,5 - 4,5 Ton	4,5 - 8 Ton
Minicargadora	Si	Si	Si
Presión (bar)	150 - 220	150 - 220	150 - 220
Caudal (lpm)	30 - 48	40 - 68	50 - 71
Corte	25 mm	40 mm	40 mm
Presión Retorno	20 bar	20 bar	20 bar
Corte	1.500 mm	1.500 mm	1.500 mm
Peso	69 kg	69 kg	69 kg
Mangueras	1/2” BSP	1/2” BSP	1/2” BSP
Extensión 1 m	-	-	Si

911 687 368 - info@abilitymaquinaria.com

Ability
Maquinaria y Medio Ambiente

www.abilitymaquinaria.com